日電商工株式會社

製品カタログ

ケーブルリール

CABLE REEL

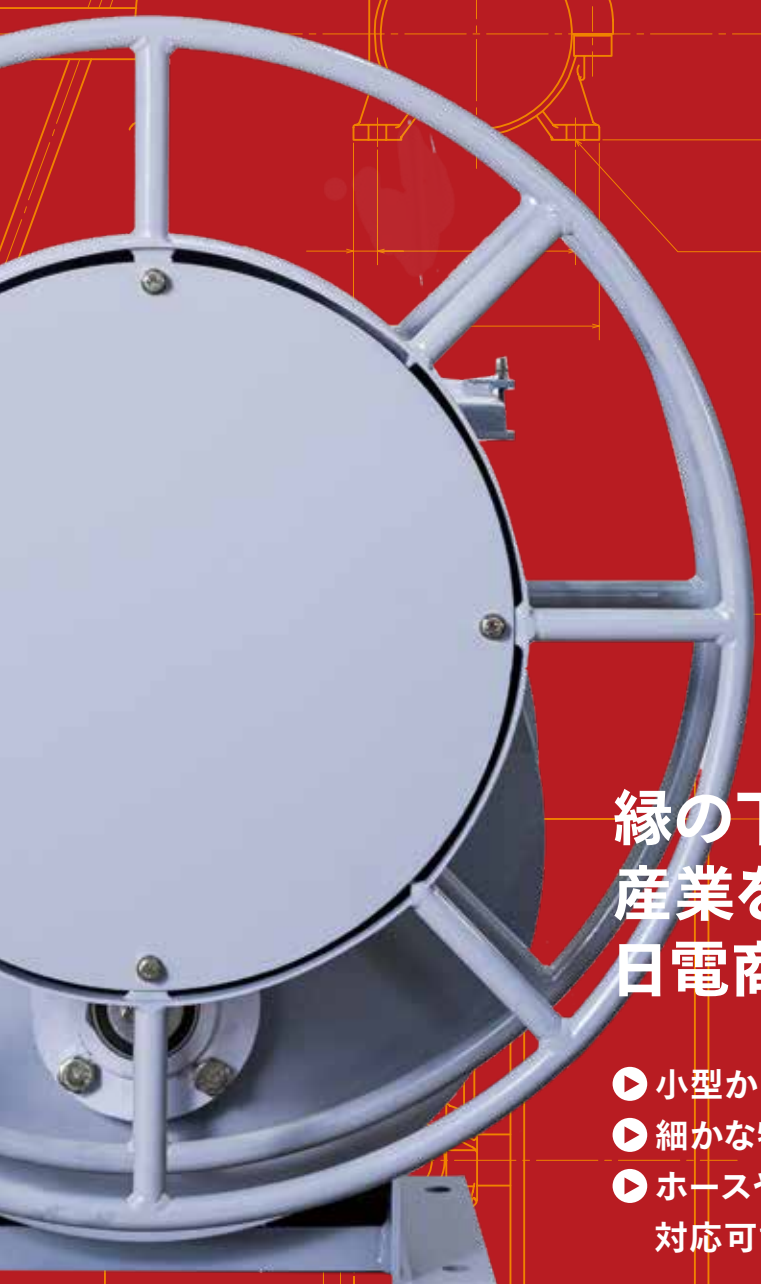

縁の下の力持ち
産業を支える
日電商工のケーブルリール

- 小型から大型までの多彩なラインアップ
- 細かな特殊仕様要件に柔軟に対応
- ホースやワイヤロープ等、ケーブル以外の巻取りにも対応可能

ケーブルリールは、移動機器に電気や水、油等を供給するためのケーブルやホース等を自動的に巻取り、繰り出しを行う装置です。様々な特殊仕様のご要望にもお応えします。

モータ式
BNA
外形図
BNA1
BNA30
BNA36
N-Dリール製作実績
IR
NRS
ECL
スプリング式
L
Y
A
UH
巻取方式別選定表
外形図・オプション
L
外形図
Y
A
UH
特殊リール
オプション
巻取方式

ケーブルリール
CABLE REEL

リールとは

移動機器に電気や水、油等を供給するためのケーブルやホース等を自動的に巻取り、繰り出しを行う装置です。
当社は産業用ケーブルリール、ホースリールの専門メーカーとしての40年以上に及ぶ長年の経験から、いかなるご要望にも最適で高品質な製品のご提案が可能です。

モータ式

モータを動力源としたリールです。様々なモータを採用し、仕様に適したリールを設計製作します。使用頻度の高いもの、巻取長さの長いものに適します。
一般的に設備費用はスプリング式より高価ですが、長期間使用できます。

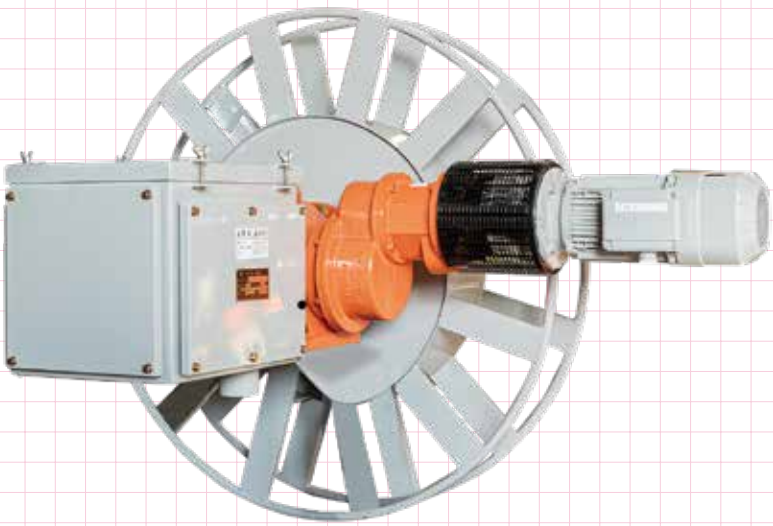

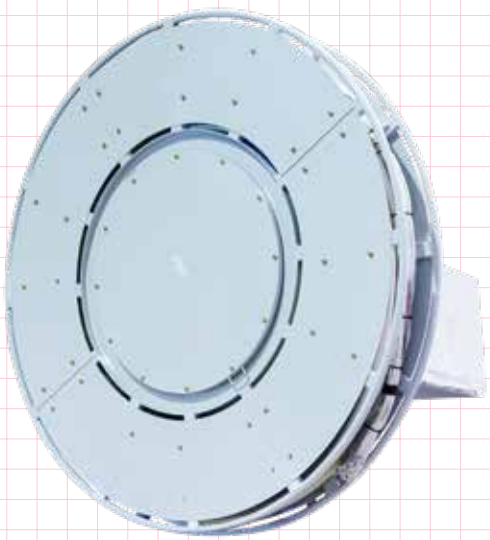

スプリング式

スプリングの反発力によってケーブル等が巻取られるので、省エネルギー化に最適です。 用途に応じた高品質な機種が豊富にあります。
ただしスプリングには寿命がありますので、使用頻度が高い場合はモータ式をご検討ください。

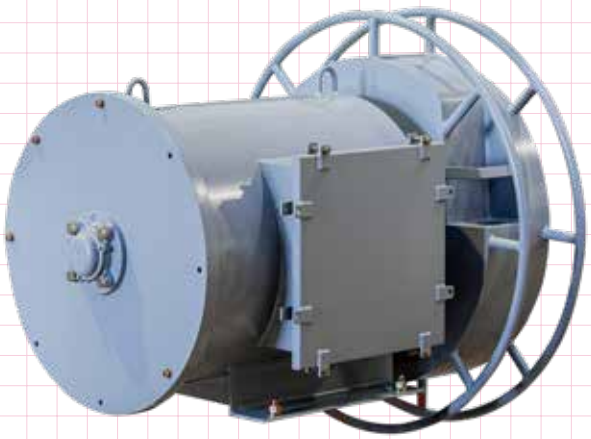

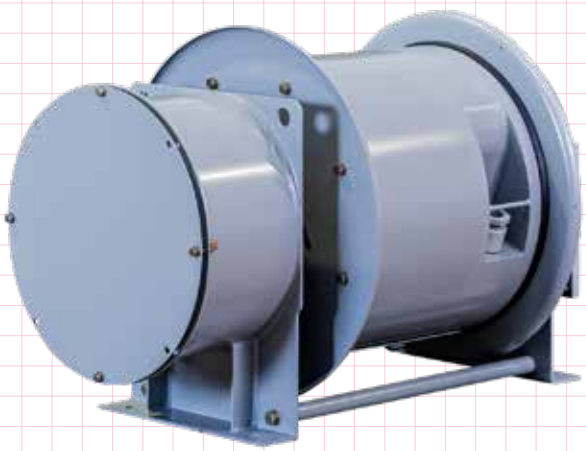

お客様の仕様に応じた
ケーブルリール・ホースリール・ワイヤリールを
設計製作します。

モータ式

BNA型 N-Dリール
［マグネットカップラ式］

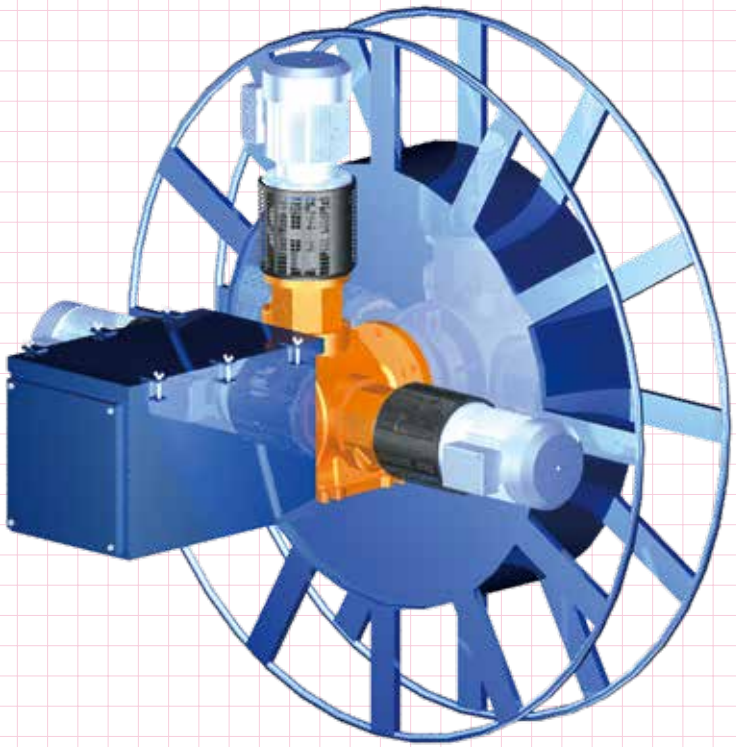

当社はリール業界において世界的なシェアを誇るConductix-Wampfler社と1995年に販売・技術契約を調印しました。Conductix-Wampfler社製マグネットカップラ（永久磁石を利用した磁気カップリング）は、長年の実績とその間における技術改良により完成された駆動装置です。当社の豊富な経験と技術をもって、マグネットカップラを組み込んだ高性能・高品質のリールを1996年から製造・販売しており、25年以上各方面で多数ご採用いただいています。
モータとドラムの間に、マグネットカップラを使用することで、必要なトルクを伝達します。マグネットカップラは、非接触で磨耗がなく長寿命で、優れた駆動方式です。お客様が要求される高性能で低価格なモータ式リールを提供します。

特徴

- ハイスピードに対応
- 連続運転が可能（使用頻度が高いほどメリットが高い）
- モジュール化した駆動装置でコンパクト、部品交換が簡単
- 制御が簡単で複雑な制御は不要
- 停電時でもケーブルの引き出しが可能
- モータは、汎用3相かご形誘導電動機使用

N-Dリールを構成するモジュール化された駆動部

主減速機

第二減速機

追加減速機

マグネットカップラ

モータ

マグネットカップラとは

非接触式の磁力を利用したカップリングです。マグネットプレートとヒステリシスプレート間のギャップを調整することによりトルクを調整します。

マグネットプレート

永久磁石を交互に配置し、アーマチュアに固定されています。この2組のプレートが僅かな隙間で向かい合い、マグネットプレートがヒステリシスプレートを常に磁化することにより、プレート間にトルクが発生します。

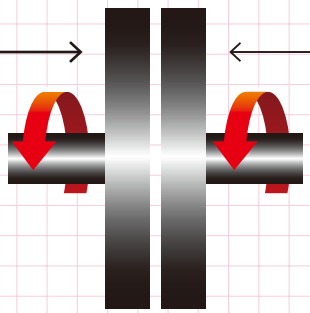
動作原理

ヒステリシスプレート

冷却フィンに取り付けられた強力なヒステリシス現象を持つ環状プレートです。

特徴

◉慣性が小さい
◉フラットに近いトルクカーブ
◉非接触のため磁耗しない
◉強度的に堅牢

3種類のマグネットカップラと多種多様な減速機の組み合わせにより、あらゆるニーズに対応可能です。詳細はお問い合わせください。

型式の構成

マグネットカップラ型式（W、CN、D）

BNA3 6.2 CN 44.M 1026.20

主減速機
BNA 1（1／10）
BNA 3（1／3.4）
BNA 4（1／4.3）
BNA 5（1／6）
BNA 7（1／10）

第二減速機
3（1／3.2）
4（1／3.9）
5（1／5）
6（1／3）
7（1／3）
8（1／3）
9（1／3）
10（1／3）
0（無）

モータ・マグネットカップラ台数

追加減速機
00（無）
33（1／9.84）
44（1／7.43）
55（1／15）

巻取方式
R　：多列多段巻
M　：一列多段巻
RX　：多列多段巻（標準外）
MX　：一列多段巻（標準外）

ドラム型式
1026：1000（ドラム径）- 2600（ツバ径）

スリップリング極数

BNA1 | 多列多段 N-D Reel

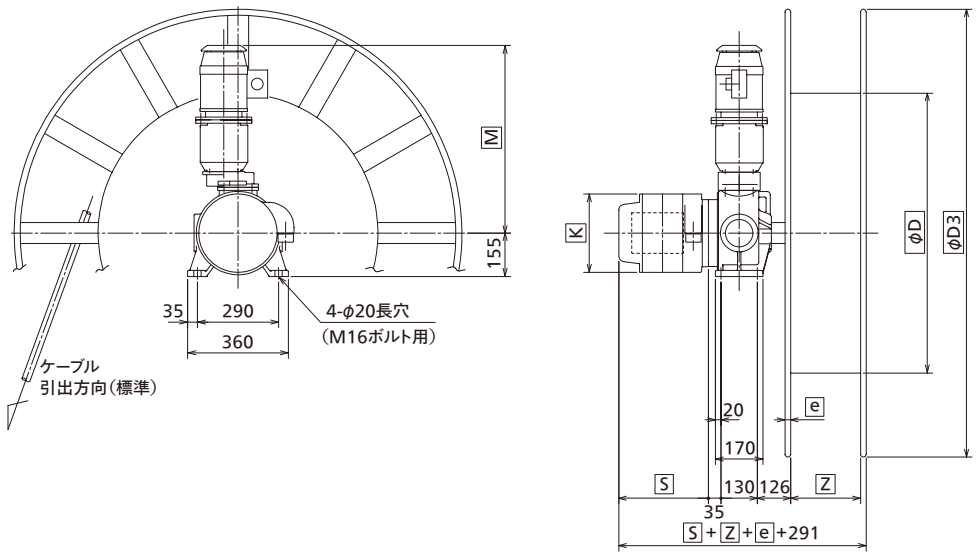

モータ仕様				寸法(㎜) M
カップラ型式	容量(kW)	電圧(V)	周波数(Hz)	
W	0.75	200/400	50	約790
	0.75	220/440	60	約790

※M寸法は使用するモータによって変わります。

多列多段巻ドラム寸法(㎜)及び質量 A

型式 R	306	408	509	610	712	814	1016
φD	300	400	500	600	700	800	1000
φD3	620	760	900	1000	1200	1400	1600
Z	150	200	200	250	250	250	250
e	20	20	20	27	22	22	22
A (kg)	20	30	50	65	70	85	110

※ドラム型式R610以下のツバは全面板

スリップリング極数による寸法(㎜)及び質量 B kg

型式	電流	K	S:ケース長 / B:質量	スリップリング極数																
				3	4	5	6	10	12	13	15	16	20	21	25	26	30	31	35	36	40
808	50A	φ280	S	250				320													
			B	15																	
1208	50A	□400	S	330			390		450			510		570		630		690		750	
			B	40								45				50					
2020	200A	□500	S	500																	
			B	65																	
2026	300A	□500	S	500																	
			B	65																	

リール質量 C (ドラム、スリップリングを除く)

型式	BNA11.1WO
	BNA12.1WO
	BNA13.1WO
	BNA14.1WO
	BNA15.1WO
C (kg)	80

◉ケーブル径φ38㎜以下でご使用になれます。

ケーブルリール 総質量 = A + B + C
(ケーブル質量含まず)

カタログの寸法は参考用です。ご注文時には図面をご請求ください。

BNA1 | 1列多段 N-D Reel

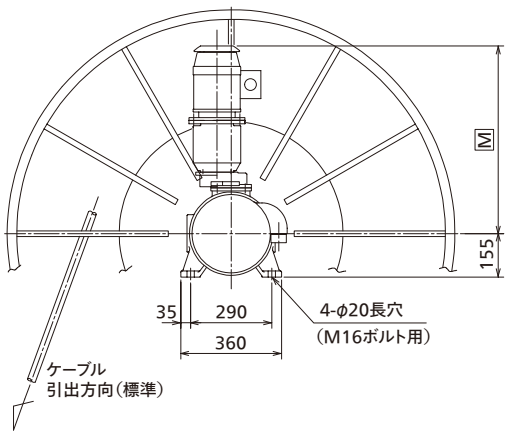

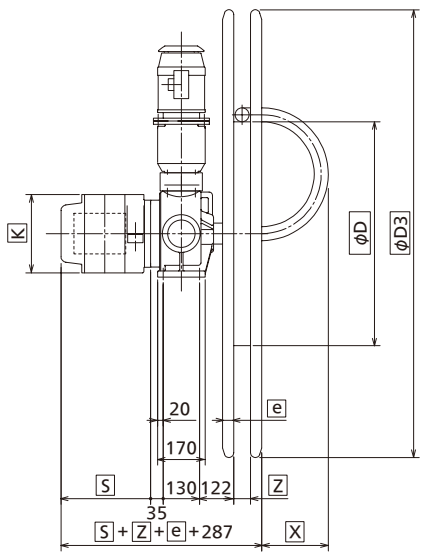

モータ仕様				寸法(㎜) M
カップラ型式	容量(kW)	電圧(V)	周波数(Hz)	
W	0.75	200/400	50	約790
	0.75	220/440	60	約790

※M寸法は使用するモータによって変わります。

一列多段巻ドラム 寸法(㎜)及び質量 A

型式 M	511	614	818	922	1026	1131
φD	500	600	800	900	1000	1100
φD3	1100	1400	1800	2200	2600	3100
e	25	25	40	50	50	50
X	= ケーブル径 × (5〜7)					
Z	= ケーブル最大径 +2					
A (kg)	40	50	100	180	225	300

スリップリング極数による寸法(㎜)及び質量 B kg

型式	電流	K	S:ケース長 / B:質量	スリップリング極数																
				3	4	5	6	10	12	13	15	16	20	21	25	26	30	31	35	36	40
808	50A	φ280	S	250				320													
			B	15																	
1208	50A	□400	S	330			390			450			510		570		630		690		750
			B	40									45				50				
2020	200A	□500	S	500																	
			B	65																	
2026	300A	□500	S	500																	
			B	65																	

リール質量 C (ドラム、スリップリングを除く)

型式	BNA11.1WO
	BNA12.1WO
	BNA13.1WO
	BNA14.1WO
	BNA15.1WO
C (kg)	80

◉ケーブル径φ38㎜以下でご使用になれます。

ケーブルリール 総質量 = A + B + C
(ケーブル質量含まず)

カタログの寸法は参考用です。ご注文時には図面をご請求ください。

モータ式

BNA30 | 多列多段 N-D Reel

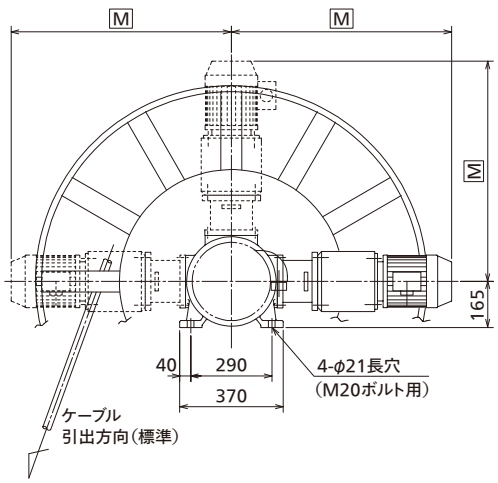

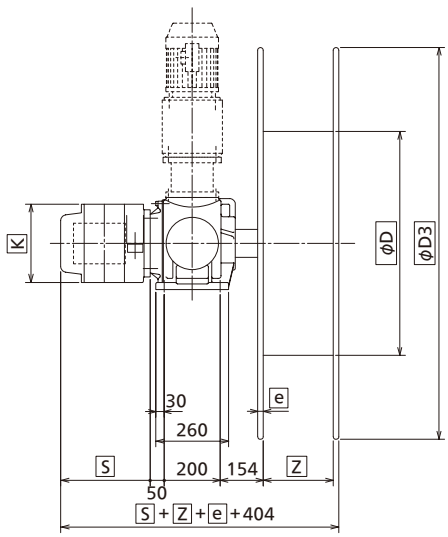

モータ仕様				寸法(㎜) M
カップラ型式	容量(kW)	電圧(V)	周波数(Hz)	
CN	1.5	200/400	50	約920
	1.5	220/440	60	約920

※M寸法は使用するモータによって変わります。

多列多段巻ドラム 寸法(㎜)及び質量 A

型式 R	408	509	610	712	814	1016
φD	400	500	600	700	800	1000
φD3	760	900	1000	1200	1400	1600
Z	200	200	250	250	250	250
e	20	20	27	22	22	22
A (kg)	30	50	65	70	85	110

※ドラム型式610以下のツバは全面板

スリップリング極数による寸法(㎜)及び質量 B kg

型式	電流	K	S:ケース長 / B:質量	スリップリング極数																	
				3	4	5	6	10	12	13	15	16	20	21	25	26	30	31	35	36	40
808	50A	φ280	S	250				320													
			B	15																	
1208	50A	□400	S	330			390			450			510		570		630		690		750
			B	40									45				50				
2020	200A	□500	S	500																	
			B	65																	
2026	300A	□500	S	500																	
			B	65																	

リール質量 C (ドラム、スリップリングを除く)

型式	BNA30.1CN33	BNA30.2CN33	BNA30.3CN33
	BNA30.1CN44	BNA30.2CN44	BNA30.3CN44
	BNA30.1CN55	BNA30.2CN55	BNA30.3CN55
C (kg)	135	185	240

◉ケーブル径φ54㎜以下でご使用になれます。

ケーブルリール 総質量 = A + B + C
(ケーブル質量含まず)

カタログの寸法は参考用です。ご注文時には図面をご請求ください。

BNA30 | 1列多段 N-D Reel

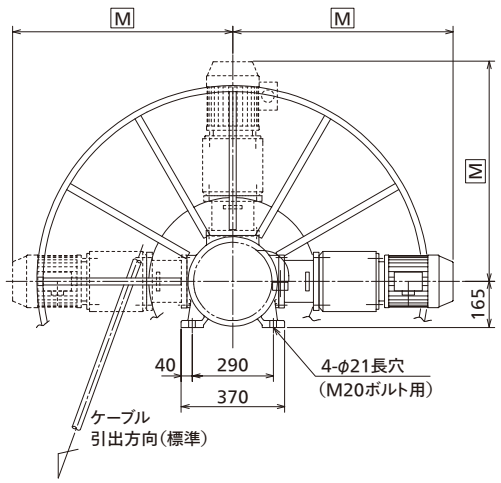

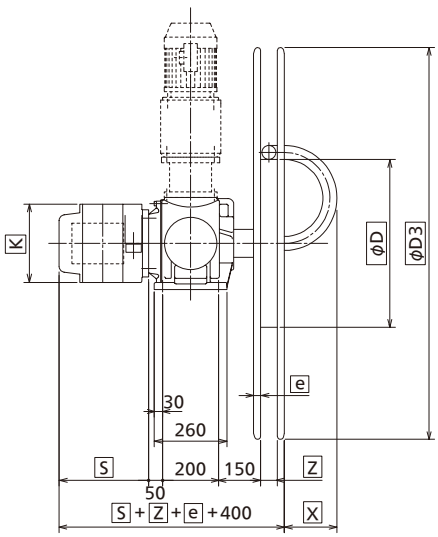

モータ仕様				寸法(㎜) M
カップラ型式	容量(kW)	電圧(V)	周波数(Hz)	
CN	1.5	200/400	50	約920
	1.5	220/440	60	約920

※M寸法は使用するモータによって変わります。

一列多段巻ドラム 寸法(㎜)及び質量 A

型式 M	511	614	818	922	1026	1131	1436
φD	500	600	800	900	1000	1100	1400
φD3	1100	1400	1800	2200	2600	3100	3600
e	25	25	40	50	50	50	60
X	= ケーブル径 × (5〜7)						
Z	= ケーブル最大径 +2						
A (kg)	40	50	100	180	225	300	380

スリップリング極数による寸法(㎜)及び質量 B kg

型式	電流	K	S:ケース長 / B:質量	スリップリング極数																
				3	4	5	6	10	12	13	15	16	20	21	25	26	30	31	35	36	40
808	50A	φ280	S	250				320													
			B	15																	
1208	50A	□400	S	330			390			450			510		570		630		690		750
			B	40									45				50				
2020	200A	□500	S	500																	
			B	65																	
2026	300A	□500	S	500																	
			B	65																	

リール質量 C (ドラム、スリップリングを除く)

型式	BNA30.1CN33	BNA30.2CN33	BNA30.3CN33
	BNA30.1CN44	BNA30.2CN44	BNA30.3CN44
	BNA30.1CN55	BNA30.2CN55	BNA30.3CN55
C (kg)	135	185	240

◉ケーブル径φ54㎜以下でご使用になれます。

ケーブルリール 総質量 = A + B + C
(ケーブル質量含まず)

カタログの寸法は参考用です。ご注文時には図面をご請求ください。

BNA36 | 多列多段 N-D Reel

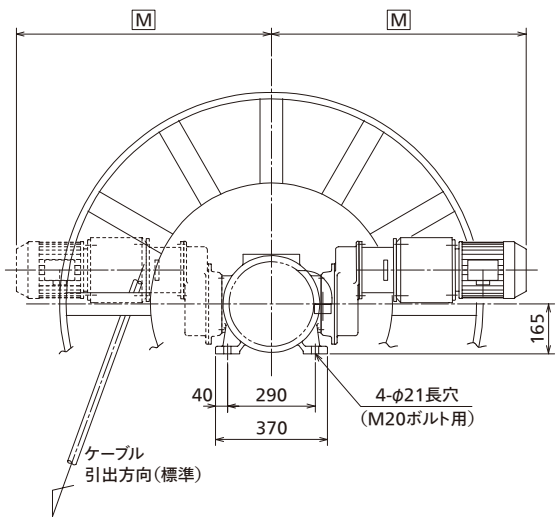

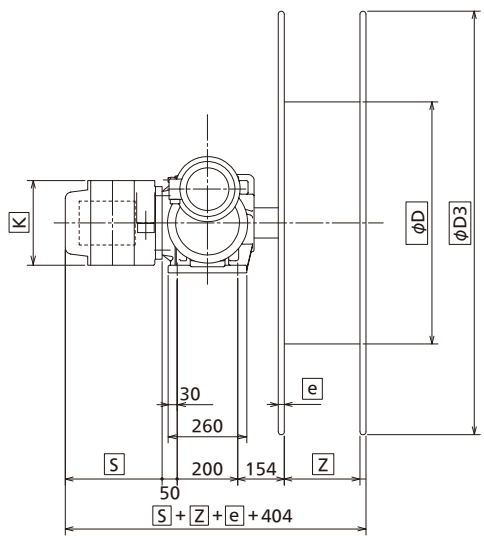

モータ仕様				寸法(㎜) M
カップラ型式	容量(kW)	電圧(V)	周波数(Hz)	
CN	1.5	200/400	50	約1090
	1.5	220/440	60	約1090

※M寸法は使用するモータによって変わります。

多列多段巻ドラム 寸法(㎜)及び質量 A

型式 R	408	509	610	712	814	1016
φD	400	500	600	700	800	1000
φD3	760	900	1000	1200	1400	1600
Z	200	200	250	250	250	250
e	20	20	27	22	22	22
A (kg)	30	50	65	70	85	110

※ドラム型式610以下のツバは全面板

スリップリング極数による寸法(㎜)及び質量 B kg

型式	電流	K	S:ケース長 / B:質量	スリップリング極数																	
				3	4	5	6	10	12	13	15	16	20	21	25	26	30	31	35	36	40
808	50A	φ280	S	250				320													
			B	15																	
1208	50A	□400	S	330			390			450			510		570		630		690		750
			B	40									45				50				
2020	200A	□500	S	500																	
			B	65																	
2026	300A	□500	S	500																	
			B	65																	

リール質量 C (ドラム、スリップリングを除く)

型式		
	BNA36.1CN33	BNA36.2CN33
	BNA36.1CN44	BNA36.2CN44
	BNA36.1CN55	BNA36.2CN55
C (kg)	175	270

◉ケーブル径φ54㎜以下でご使用になれます。

ケーブルリール 総質量 = A + B + C
(ケーブル質量含まず)

カタログの寸法は参考用です。ご注文時には図面をご請求ください。

BNA36 | 1列多段 N-D Reel

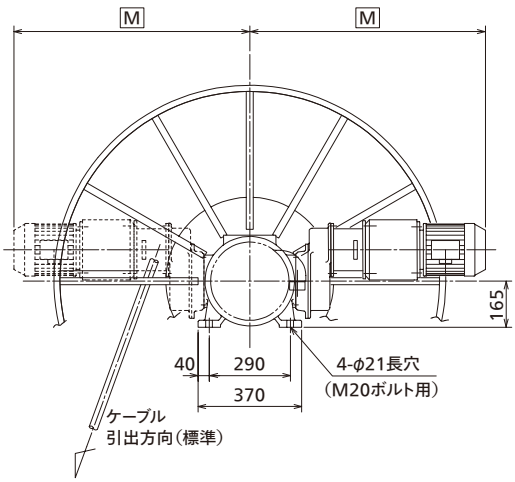

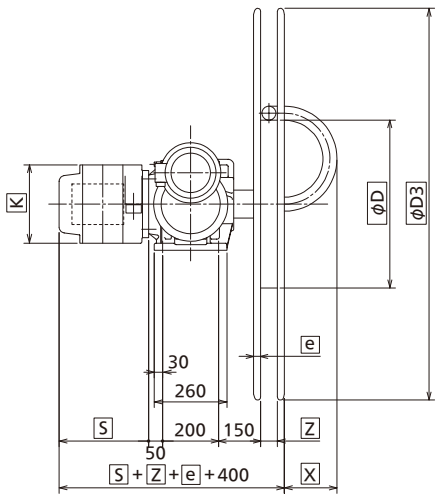

モータ仕様				寸法(㎜) M
カップラ型式	容量(kW)	電圧(V)	周波数(Hz)	
CN	1.5	200/400	50	約1090
	1.5	220/440	60	約1090

※M寸法は使用するモータによって変わります。

一列多段巻ドラム 寸法(㎜)及び質量 A

型式 M	511	614	818	922	1026	1131	1436
φD	500	600	800	900	1000	1100	1400
φD3	1100	1400	1800	2200	2600	3100	3600
e	25	25	40	50	50	50	60
X	= ケーブル径 × (5〜7)						
Z	= ケーブル最大径 +2						
A (kg)	40	50	100	180	225	300	380

スリップリング極数による寸法(㎜)及び質量 B kg

型式	電流	K	S:ケース長 / B:質量	スリップリング極数																
				3	4	5	6	10	12	13	15	16	20	21	25	26	30	31	35	36	40
808	50A	φ280	S	250				320													
			B	15																	
1208	50A	□400	S	330			390			450			510		570		630		690		750
			B	40									45				50				
2020	200A	□500	S	500																	
			B	65																	
2026	300A	□500	S	500																	
			B	65																	

リール質量 C (ドラム、スリップリングを除く)

型式	BNA36.1CN33	BNA36.2CN33
	BNA36.1CN44	BNA36.2CN44
	BNA36.1CN55	BNA36.2CN55
C (kg)	175	270

◉ケーブル径φ54㎜以下でご使用になれます。

ケーブルリール 総質量 = A + B + C
(ケーブル質量含まず)

カタログの寸法は参考用です。ご注文時には図面をご請求ください。

N-Dリール製作実績①

BNA14. 1W0. R509. 12

定格	AC440V、12P、20A
ケーブル	3.5sq×12c
巻取方式	垂直巻取

巻取長さ	12m
巻取速度	18m/min

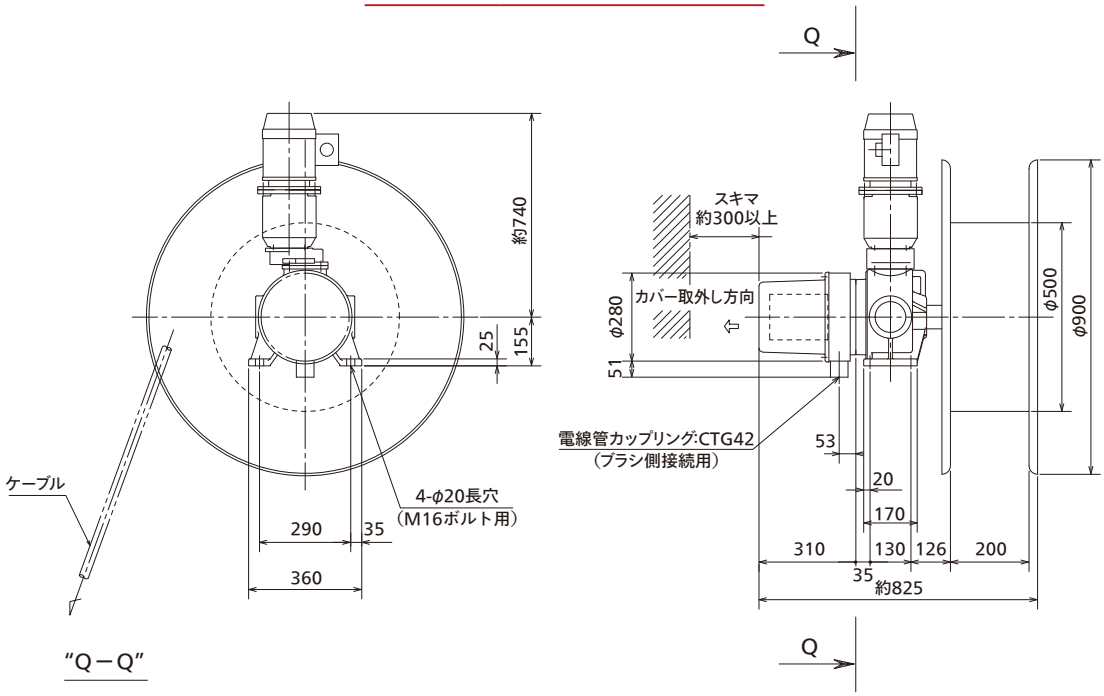

BNA30. 2CN33. R712. 18

定格	AC440V、9P、50A
ケーブル	3.5sq×18c
巻取方式	垂直巻取

巻取長さ	31m
巻取速度	60m/min

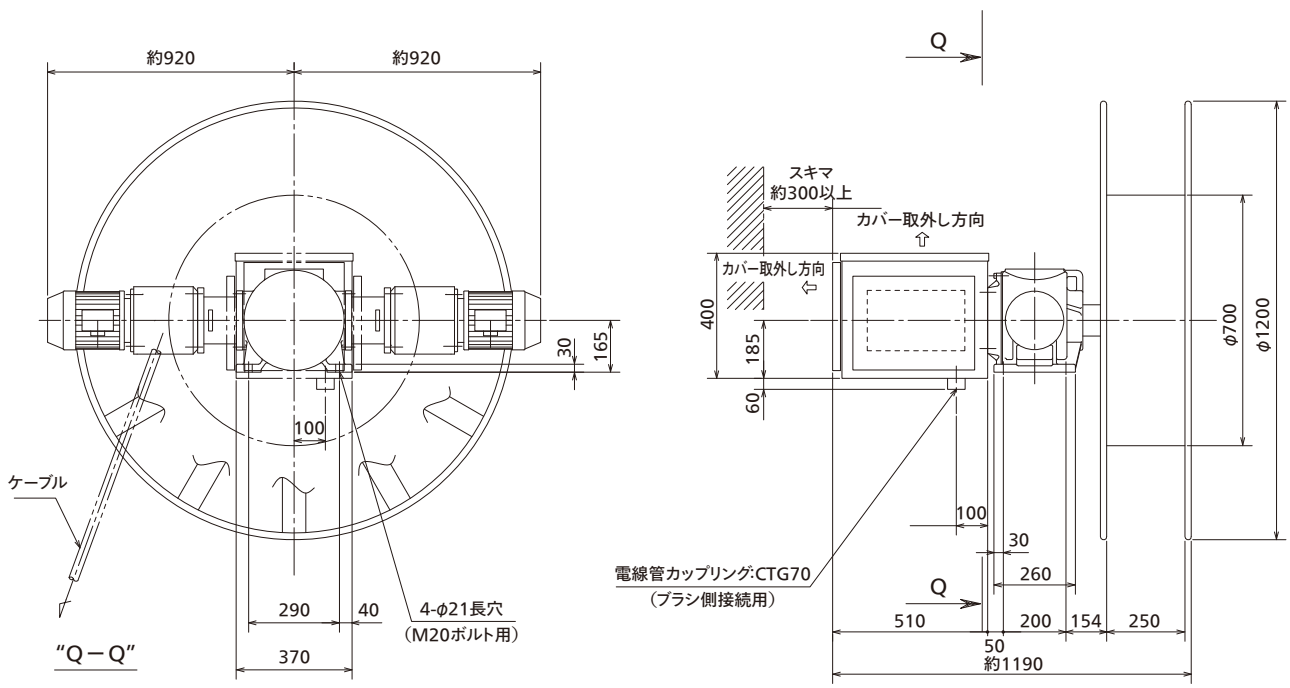

N-Dリール製作実績②

BNA36. 2CN33. M1436. 3

定格	AC400V、3P、300A
ケーブル	125sq×3c
巻取方式	拾い巻取

巻取長さ	175m
巻取速度	60m/min

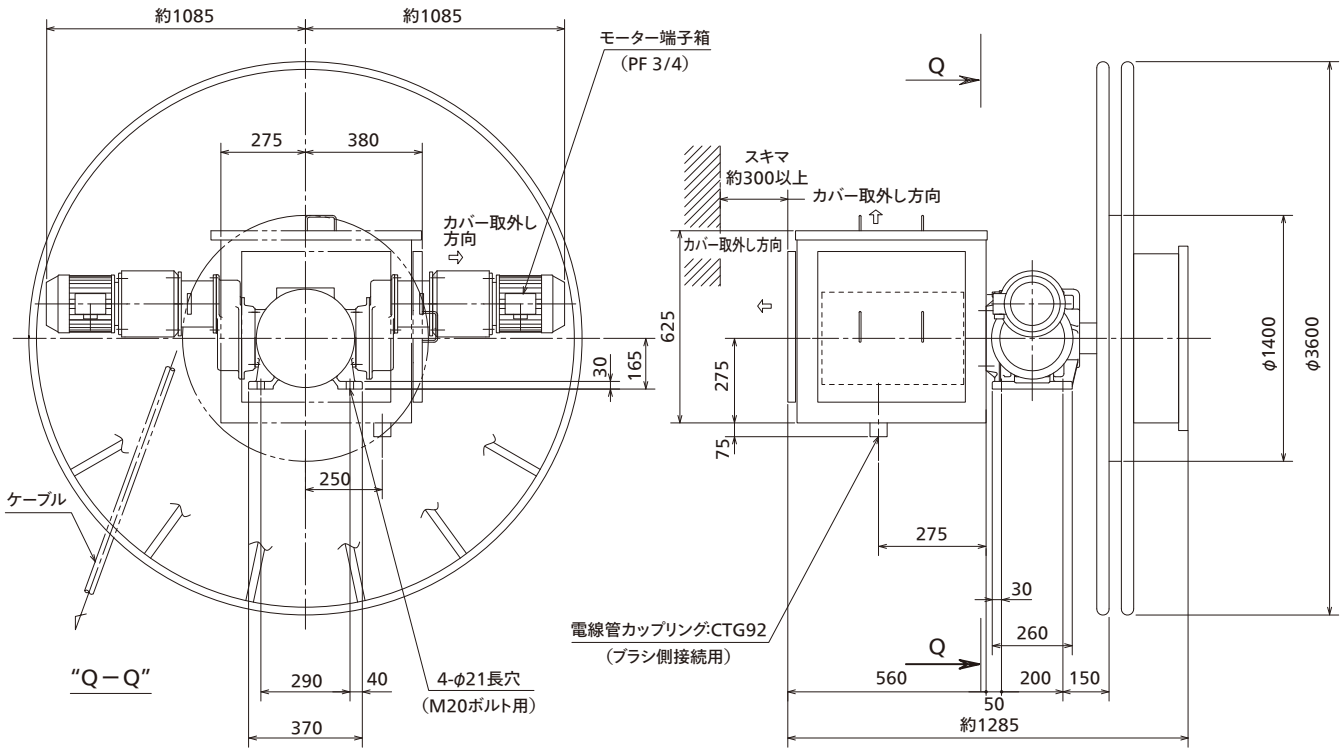

BNA59. 2CN33. M1639. 4

定格	AC6600V、3/EP、100A
ケーブル	38sq×4c
巻取方式	拾い巻取

巻取長さ	250m
巻取速度	20m/min

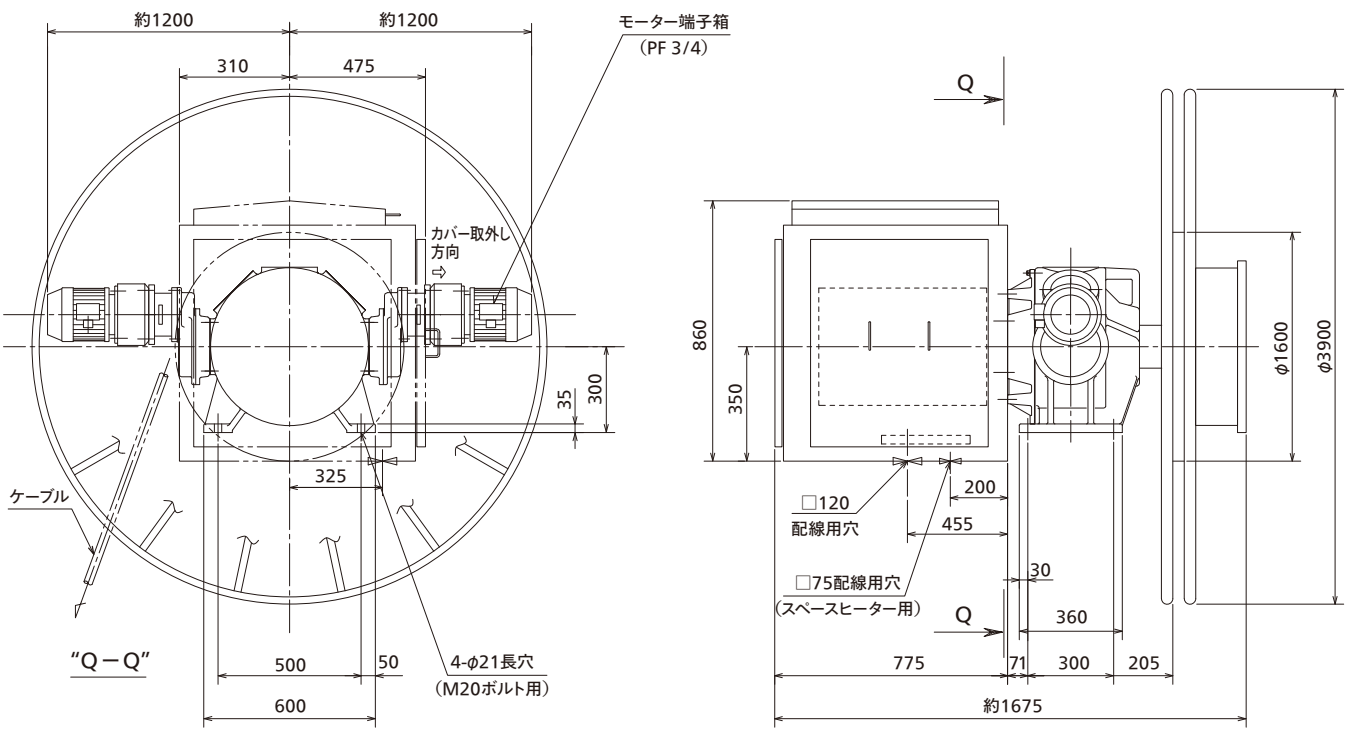

モータ式

IR型 インバータリール

［インバータ制御方式］

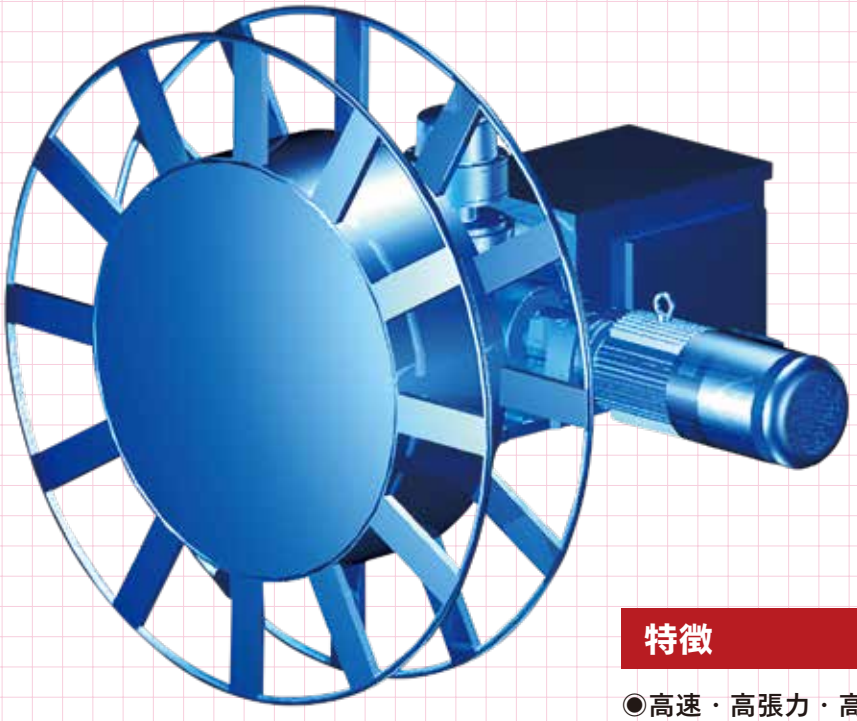

モータ式リールを多数納入した実績を基に、より高速、高性能に対応するため、1992年からベクトルインバータ駆動方式のリールを開発し採用してきました。他の駆動方式では解決できなかった仕様もインバータリールなら解決できます。

特徴

◉高速・高張力・高頻度の運転に最適
◉ケーブルに与える張力を最小限に設定可能
◉引出運転時は機械効率を補正し、トルクを低減
◉制御方法により、定トルク制御、定張力制御・ケーブル長比例制御及び、段階トルク切替制御が可能
◉電源回生コンバータを使用することによりケーブル引き出し時に発生する回生エネルギーを電源側へ回生することができ、大幅な省エネルギー運転が可能

型式の構成

IR　B　150　1 . 1200 . R　1642 . 4

- IR：型式種別
- B：タイプ
  - B：ベースタイプ
  - G：減速機タイプ（チェーン有）
  - C：箱入りタイプ（チェーン有）
  - X：他
- 150：モータ容量
  （例）007：0.75
  015：1.5、150：15
- 1：モータ数
- 1200：総減速比
- R：ドラムタイプ
  - R：多列多段
  - M：一列多段
  - X：他
- 1642：ドラム径・ツバ径
- 4：スリップリング極数

モータ式

NRS型 サーボモータ式リール

［サーボ制御方式］

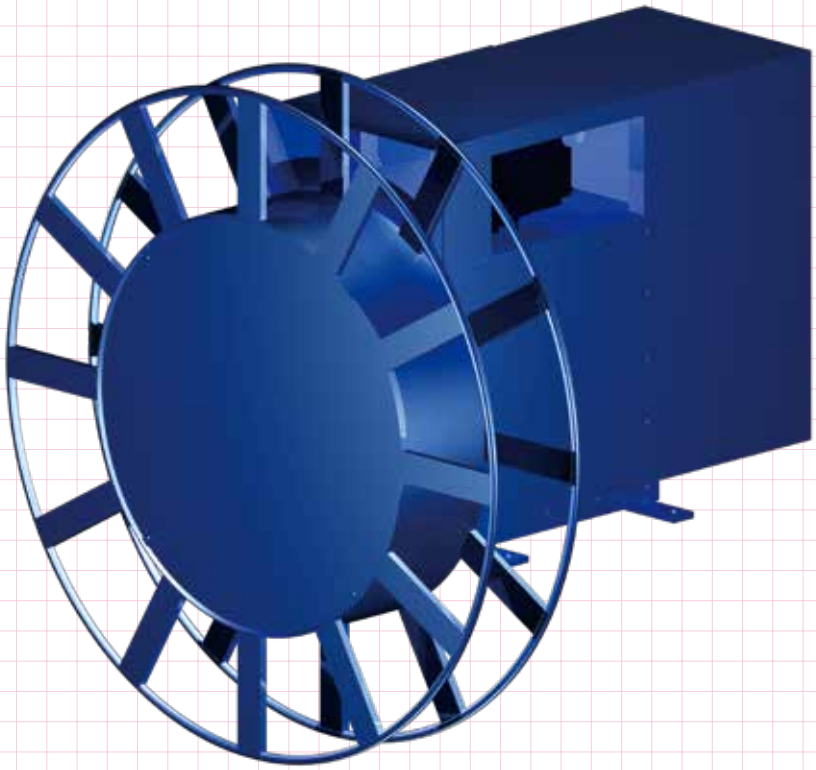

バケット給電用にサーボモータ式リールを開発しました。主に清掃工場内のクレーンに特化していますが、他の用途にも対応可能です。

特徴

◉低速域でインバータ制御に比べトルクが安定
◉リール本体と制御装置が一体化しているため、コンパクト
◉電源電圧変動があってもトルクの変動がない
◉電源回生コンバータを使用することにより、ケーブル引き出し時に発生する回生エネルギーを電源側へ回生することができ、大幅な省エネルギー運転が可能

型式の構成

NRS 80 14 - 13

NRS	80	14	-	13
型式種別	ドラム径 （例）80：φ800	ツバ径 14：φ1400		スリップリング極数

モータ式

ECL型 巻線型モータリール

［巻線型モータ式］

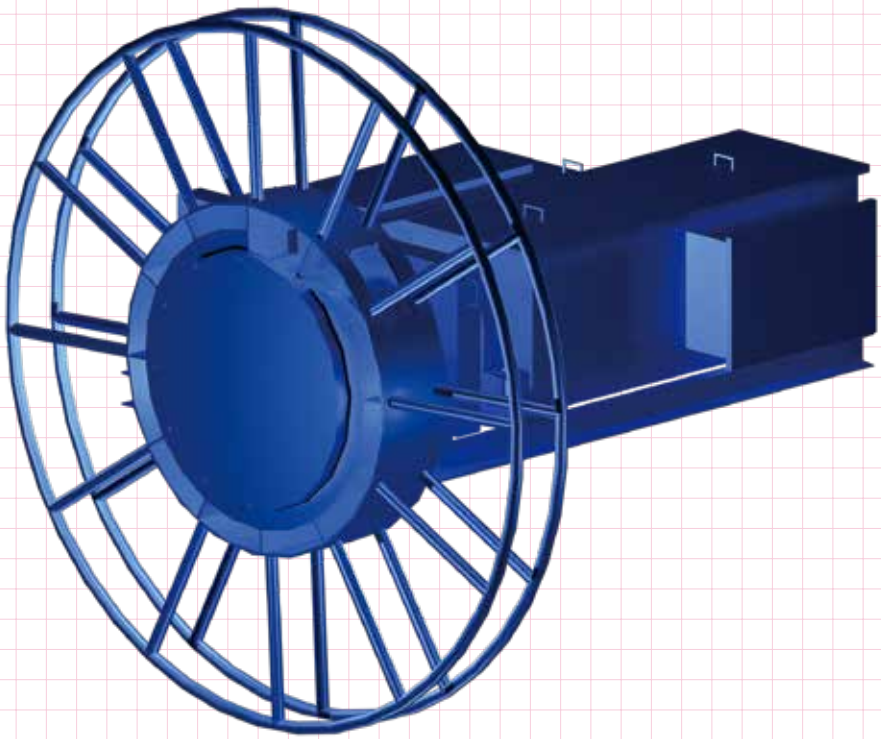

駆動源を巻線型モータとしています。
使用頻度の高いもの・巻取長さの長いもの・高張力が必要なものに適しています。一般的に設備費用は高価ですが、長期間使用できます。

特徴

◉信頼性が高く、ベースタイプで堅牢
◉二次抵抗切替えでトルク設定が簡単

型式の構成

ECL - 16 15

ECL	16	15
型式種別	ドラム径 16：φ1600	スリップリング極数

スプリング式

L型ケーブルリール

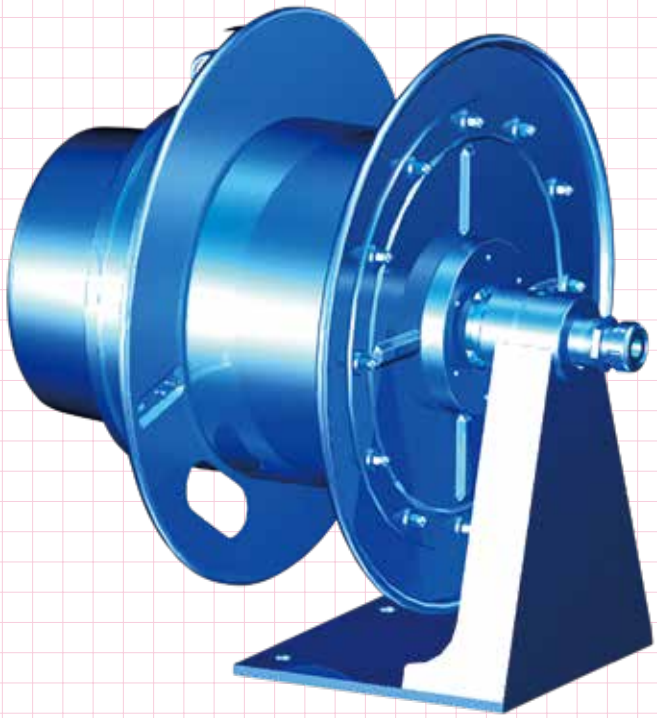

L型リールは、スプリング式でコンパクト、屋外防水で各種巻取方式に使用できます。
AC500V 50A 12Pまでご使用いただけるスリップリングを使用した、L28型とL36型を提供しています。

特徴

◉小型軽量、屋外防滴、安価かつ安全堅牢
◉微弱電流用には水銀ロータリーコネクタで対応可能
◉付属品（ラチェット装置、ガイドローラ、回転台）をセットすることにより多用途に使用可能

型式の構成

L　28　1　10　－　1　－　付属品

- L：型式種別
- 28：ドラム径
  - 28：φ280
  - 36：φ360
- 1：スプリング枚数
  - 1：1枚
  - 2：2枚
  - 3：3枚
- 10：極数 スリップリング
  - 04：4P
  - 06：6P
  - 08：8P
  - 10：10P
  - 12：12P
- 1：ロータリーコネクタ
  - 2M：2P
  - 3M：3P
  - 4M：4P
  - 6M：6P
  - 8M：8P
- 付属品：ケーブル引込口
  - 1：φ12~16
  - 2：φ15~18
  - 3：φ19~21
  - 4：φ21~25

スプリング式

Y型ケーブルリール

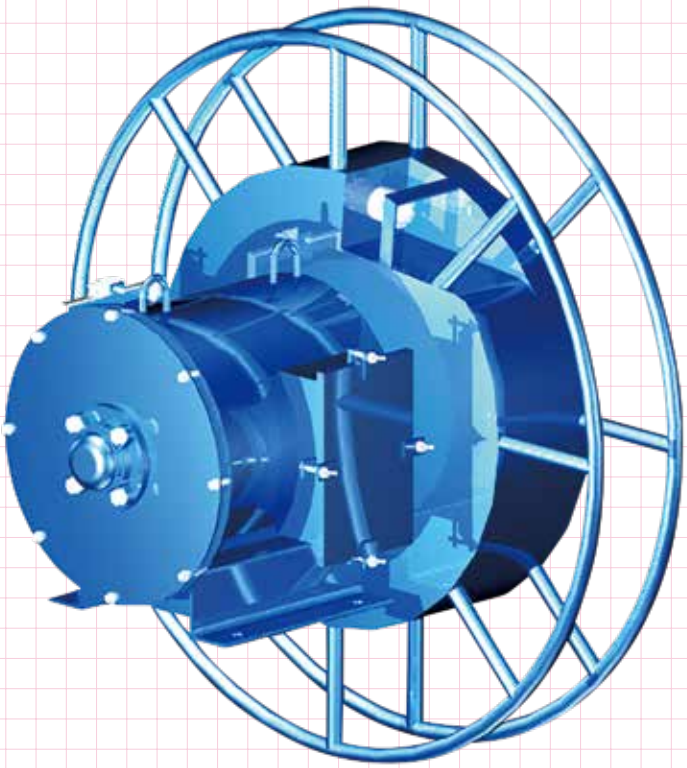

Y型リールは、門形クレーン走行用など多極用、防水型が特徴です。最大仕様は、最大巻取り長さ24m、最大極数30極、最大電流200A、最大取付ケーブル太さ60㎟に対応しています。

特徴

◉垂直巻取りに適している
◉スリップリングの多極用
◉多種の防水構造が可能
◉保守・メンテナンスが簡単

型式の構成

Y	50	E	2	12
型式種別	ドラム径 50：φ500	スプリングの種類 空白：　Dバネ E　：　Eバネ	スプリング枚数	スリップリング極数

スプリング式

A型ケーブルリール

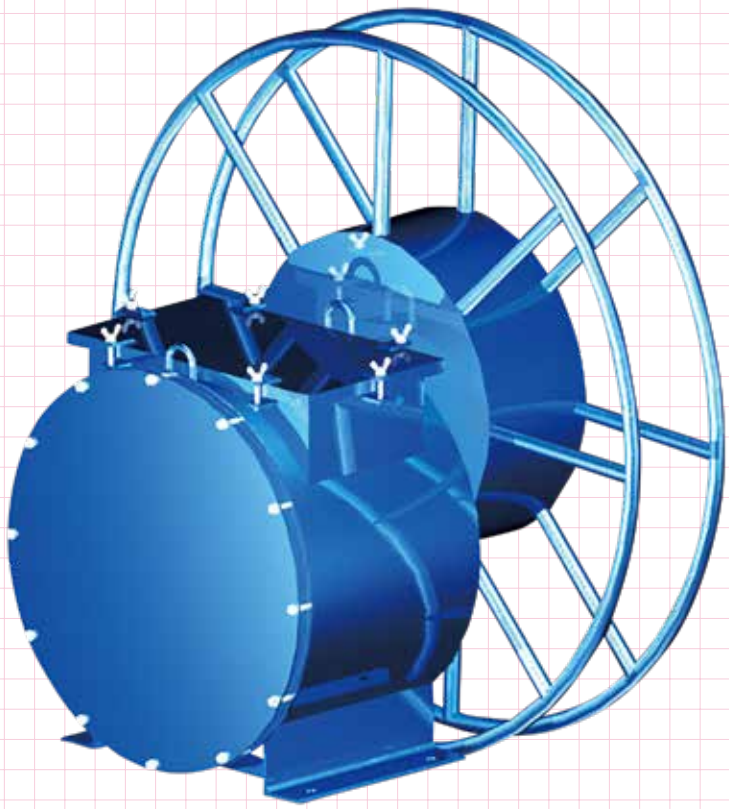

A型リールは、長巻用、拾い巻取用に適しており、防水構造が特徴で最も多用途にご使用いただける製品です。 保守・メンテナンスが行いやすい構造で、多年の製造実績があります。舶用規格準拠品も提供しています。

特徴

- ◉長距離走行クレーン
- ◉拾い巻取方式に適している
- ◉多種の防水構造が可能
- ◉保守・メンテナンスが簡単

型式の構成

A	50	2	12	−	3.5
型式種別	ドラム径 50：φ500	スプリング 枚数	スリップリング極数		増速比

スプリング式

UH型ケーブルリール

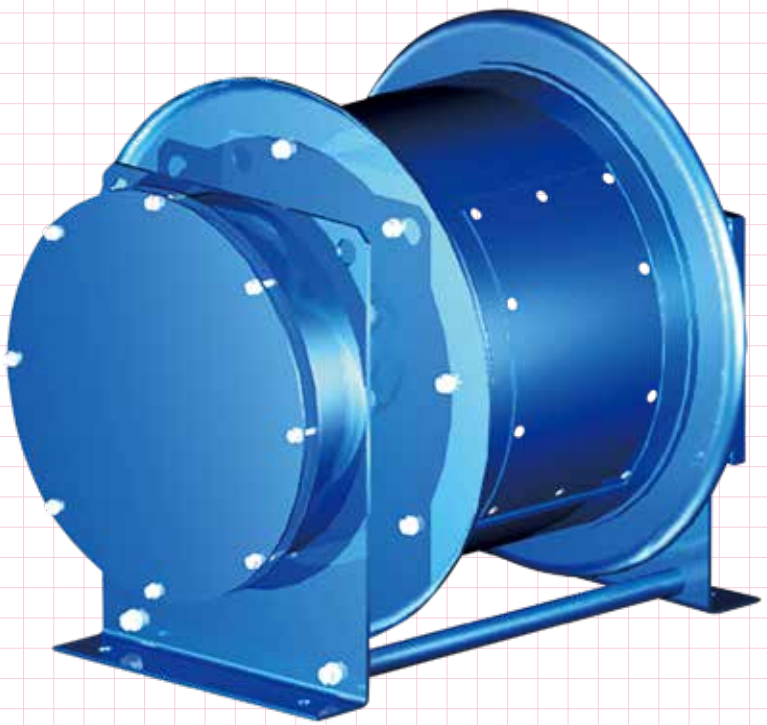

UH型リールは、垂直巻取用に適しており、堅牢、防塵型が特徴です。保守・メンテナンスが行いやすい構造で、多年の製造実績があります。クレーンの垂直巻取用（リフティングマグネット給電、吊り具給電）に最適です。

特徴

◉垂直巻取りに最適
◉防塵構造
◉保守・メンテナンスが簡単

型式の構成

UH 型式種別

50 ドラム径
50：φ500

E スプリングの種類
空白：Dバネ
E　：Eバネ
G　：Gバネ

2 スプリング枚数

12 スリップリング極数

スプリング式 **巻取方式別 選定表**

拾い巻取 ｜ リール移動

ケーブル種類：**2PNCT**

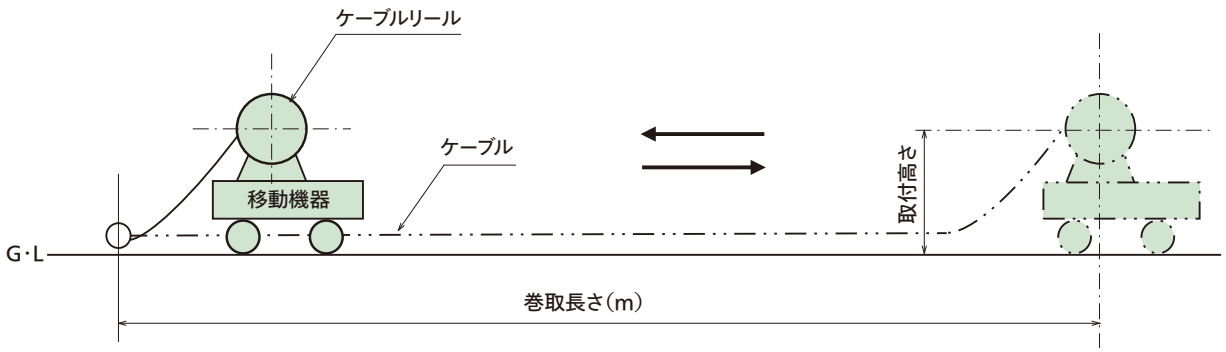

◉表中の番号は寸法表の外形図番を示します。

定格電流（A）	巻取長さ（m）	13	16		19		24			32		40		50
	型名 / ケーブルサイズ	L	L	Y	L	Y	L	Y	A	L	A	L	A	A
30	2（㎟）×4（c）	101	101	351	101	351	101	—	201	103	202	103	202	208
	5	101	101	301	101	351	101	—	201	103	202	103	202	208
	6	101	101	302	101	352	101	—	201	103	202	103	208	208
	8	102	102	302	102	352	102	—	202	104	202	104	252	210
	10	104	104	304	104	354	104	—	203	104	203	104	209	211
	12	104	104	305	104	355	104	—	203	104	253	—	211	211
30	3.5 ×3	101	101	301	101	351	101	—	201	103	202	103	202	208
	4	101	101	301	101	351	101	—	201	103	202	103	202	208
	5	101	101	301	101	351	101	—	201	103	202	103	252	208
	6	101	101	302	101	352	101	—	201	103	202	103	252	208
	8	104	104	304	104	354	104	—	202	104	202	104	208	210
	10	104	104	304	104	354	104	354	203	104	205	—	211	213
	12	—	—	308	—	355	—	358	205	—	205	—	213	213
30	5.5 ×3	101	101	301	101	351	101	—	201	103	202	103	202	208
	4	101	101	301	101	351	101	—	202	103	202	103	202	208
	5	103	103	301	103	351	103	—	202	103	202	103	252	210
	6	103	103	304	103	354	103	—	202	103	204	103	252	210
	8	—	—	307	—	354	—	357	204	—	204	—	254	212
	10	—	—	307	—	307	—	357	207	—	207	—	215	216
	12	—	—	308	—	308	—	358	207	—	207	—	215	215
60※	8 ×2	101	101	301	101	351	101	—	202	103	202	103	202	208
	3	103	103	301	103	351	103	—	202	103	202	103	202	210
	4	103	103	303	103	353	103	—	202	103	202	103	202	210
	5	103	103	304	103	354	103	354	202	103	204	—	254	212
	6	—	—	307	—	354	—	357	204	—	204	—	254	212
	8	—	—	359	—	359	—	359	257	—	266	—	267	267
60※	14 ×2	103	103	303	103	353	103	—	202	103	204	103	204	210
	3	103	103	303	103	353	103	—	202	103	204	—	204	210
	4	—	—	303	—	353	—	353	202	—	204	—	254	212

（注）定格電圧：AC600V、巻取速度：45m/min以下です。巻取長さが50mを超える場合はお問い合わせください。
※L型リールの定格はAC500V、50Aです。

拾い巻取 | リール移動

ケーブル種類：3PNCT

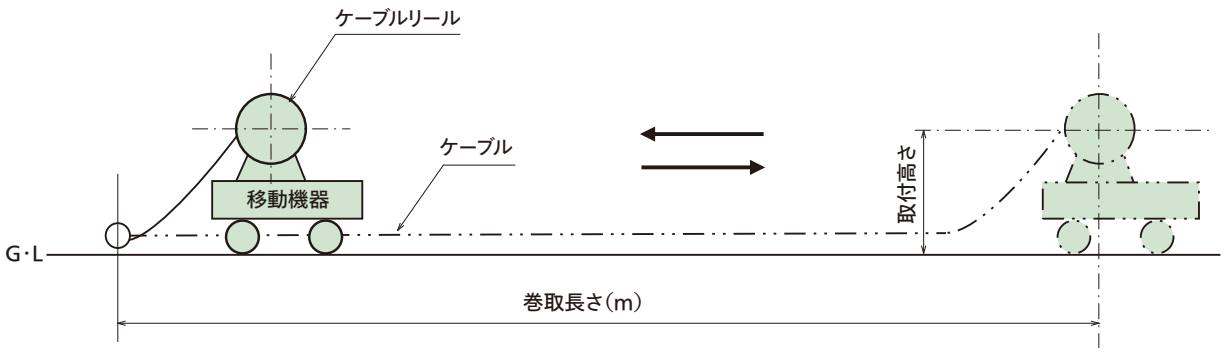

◉表中の番号は寸法表の外形図番を示します。

定格電流(A)	巻取長さ(m)	13	16		19		24			32		40		50
	型名 / ケーブルサイズ	L	L	Y	L	Y	L	Y	A	L	A	L	A	A
30	2 (㎟) ×4 (c)	101	101	351	101	351	101	—	201	103	202	103	202	208
	5	101	101	301	101	351	101	—	202	103	202	103	202	208
	6	103	103	302	103	352	103	—	202	103	202	103	252	210
	8	104	104	304	104	354	104	—	202	104	204	—	210	210
	10	—	—	307	—	354	—	357	205	—	205	—	213	213
	12	—	—	308	—	358	—	358	205	—	207	—	215	215
30	3.5 ×3	101	101	301	101	351	101	—	201	103	202	103	202	208
	4	101	101	301	101	351	101	—	202	103	202	103	202	210
	5	103	103	301	103	351	103	—	202	103	202	103	252	210
	6	103	103	304	103	354	103	—	202	103	204	103	252	210
	8	—	—	307	—	354	—	357	204	—	204	—	255	212
	10	—	—	307	—	307	—	357	207	—	207	—	215	215
	12	—	—	308	—	308	—	358	207	—	257	—	215	216
30	5.5 ×3	101	101	301	101	351	101	—	202	103	202	103	202	210
	4	103	103	301	103	351	103	—	202	103	202	103	202	210
	5	103	103	303	103	353	103	—	202	103	204	103	252	210
	6	103	103	304	103	354	103	354	202	103	204	—	254	212
	8	—	—	307	—	307	—	357	206	—	206	—	214	214
	10	—	—	359	—	359	—	359	257	—	266	—	267	267
	12	—	—	308	—	308	—	358	207	—	215	—	215	215
60※	8 ×2	103	103	301	103	351	103	—	202	103	202	103	202	208
	3	103	103	303	103	353	103	—	202	103	204	103	204	208
	4	103	103	303	103	353	103	353	202	103	204	—	254	212
	5	—	—	307	—	354	—	357	204	—	204	—	254	212
	6	—	—	307	—	357	—	357	204	—	206	—	214	214
	8	—	—	359	—	359	—	368	258	—	266	—	267	268
60※	14 ×2	103	103	303	103	353	103	353	202	103	204	—	204	212
	3	—	—	303	—	353	—	353	202	—	204	—	254	212
	4	—	—	306	—	356	—	356	202	—	206	—	256	214

(注) 定格電圧：AC600V、巻取速度：45m/min 以下です。巻取長さが 50 mを超える場合はお問い合わせください。
※L型リールの定格はAC500V、50Aです。

スプリング式 **巻取方式別 選定表**

地上巻取 ｜ リール固定

ケーブル種類：**2PNCT**

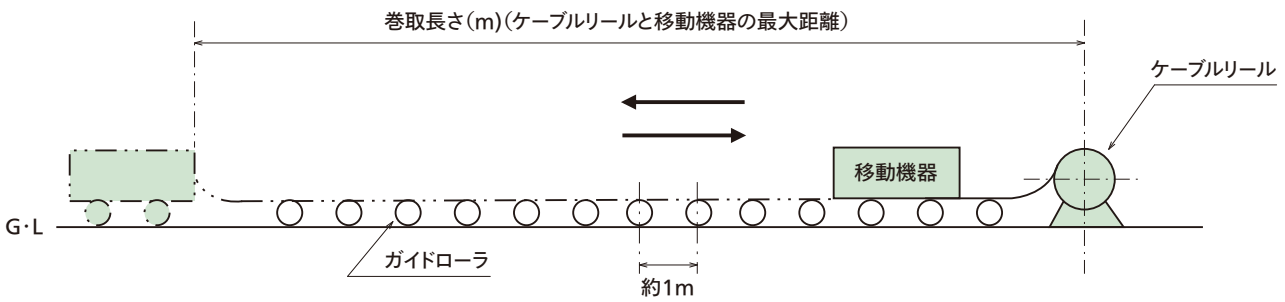

(注)ガイドローラを1m間隔に設置してください。

◉表中の番号は寸法表の外形図番を示します。

定格電流(A)	巻取長さ(m)	13	16		19		24	
	型名 / ケーブルサイズ	L	L	Y	L	Y	L	Y
30	2 (㎟) ×4 (c)	101	101	351	101	351	—	351
	5	101	101	301	101	351	103	351
	6	101	101	302	101	352	103	352
	8	102	102	302	102	352	104	352
	10	104	104	304	104	304	104	354
	12	—	—	305	—	305	—	355
30	3.5 ×3	101	101	301	101	351	103	351
	4	101	101	301	101	351	103	351
	5	101	101	301	101	351	103	351
	6	101	101	302	101	352	103	352
	8	104	104	304	104	304	104	354
	10	—	—	304	—	304	—	354
	12	—	—	308	—	308	—	358
30	5.5 ×3	101	101	301	101	351	103	351
	4	101	101	301	101	351	103	351
	5	103	103	301	103	351	103	351
	6	103	103	304	103	304	103	354
	8	—	—	307	—	307	—	357
	10	—	—	307	—	307	—	357
	12	—	—	308	—	308	—	358
60※	8 ×2	101	101	301	101	351	—	351
	3	103	103	301	103	351	103	351
	4	103	103	303	103	303	103	353
	5	103	103	304	103	304	103	354
	6	—	—	307	—	307	—	357
	8	—	—	359	—	359	—	359
60※	14 ×2	103	103	303	103	303	103	353
	3	103	103	303	103	303	103	353
	4	—	—	303	—	303	—	353

(注) 定格電圧：AC600V、巻取速度：45m/min以下です。巻取長さが50mを超える場合はお問い合わせください。
※L型リールの定格はAC500V、50Aです。

地上巻取 | リール固定

ケーブル種類：3PNCT

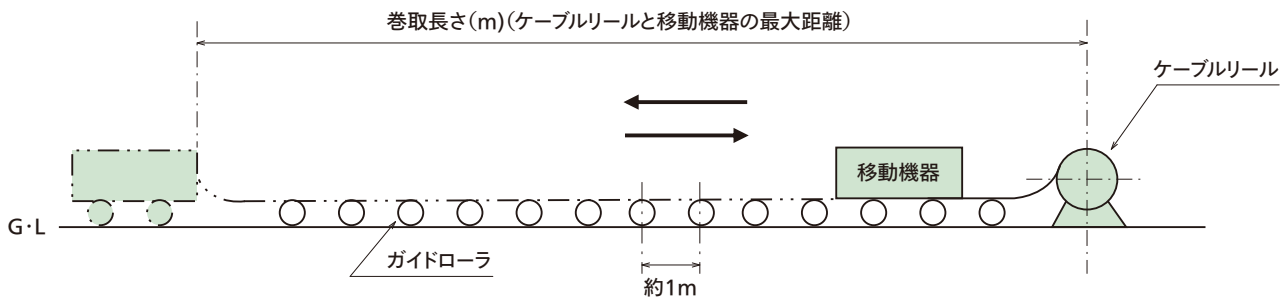

(注)ガイドローラを1m間隔に設置してください。

◉表中の番号は寸法表の外形図番を示します。

定格電流(A)	巻取長さ(m)	13	16		19		24	
	型名 / ケーブルサイズ	L	L	Y	L	Y	L	Y
30	2 (㎟) ×4 (c)	101	101	351	101	351	103	351
	5	101	101	301	101	351	103	351
	6	103	103	302	103	352	103	352
	8	—	—	304	—	304	—	354
	10	—	—	307	—	307	—	357
	12	—	—	308	—	308	—	358
30	3.5 ×3	101	101	301	101	351	103	351
	4	101	101	301	103	351	103	351
	5	103	103	301	103	351	103	351
	6	103	103	304	103	304	103	354
	8	—	—	307	—	307	—	357
	10	—	—	307	—	307	—	357
	12	—	—	308	—	308	—	358
30	5.5 ×3	101	101	301	103	351	103	351
	4	103	103	301	103	351	103	351
	5	103	103	303	103	303	103	353
	6	—	—	304	—	304	—	354
	8	—	—	307	—	307	—	357
	10	—	—	359	—	359	—	359
	12	—	—	308	—	308		358
60※	8 ×2	103	103	301	103	351	103	351
	3	103	103	303	103	303	103	353
	4	—	—	303	—	303	—	353
	5	—	—	307	—	307	—	357
	6	—	—	307	—	307	—	357
	8	—	—	359	—	359	—	368
60※	14 ×2	—	—	303	—	303	—	353
	3	—	—	303	—	303	—	353
	4	—	—	306	—	306	—	356

(注) 定格電圧：AC600V、巻取速度：45m/min 以下です。巻取長さが 50 mを超える場合はお問い合わせください。
※L型リールの定格はAC500V、50Aです。

スプリング式 **巻取方式別 選定表**

ケーブル種類：**2PNCT**

空中水平巻取 ｜ リール移動及び固定

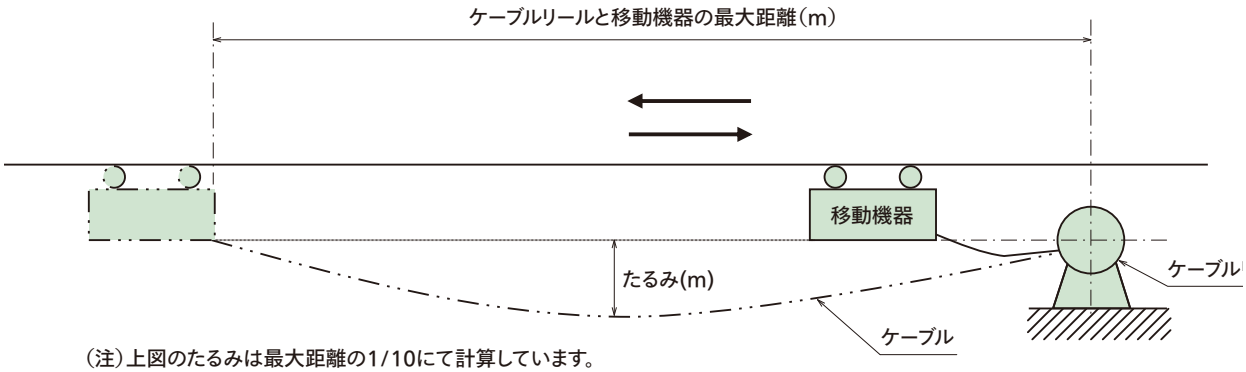

（注）上図のたるみは最大距離の1/10にて計算しています。
また巻取長さは1.027×最大距離（m）です。

◉表中の番号は寸法表の外形図番を示します。

定格電流（A）	巻取長さ（m）	13	16		19		24	
	型名 / ケーブルサイズ	L	L	Y	L	Y	L	Y
30	2（㎟）×4（c）	101	101	—	101	—	—	—
	5	101	101	301	101	351	103	351
	6	101	101	302	101	352	103	352
	8	102	104	302	102	352	—	402
	10	104	—	304	—	304	—	362
	12	104	—	305	—	314	—	363
30	3.5 ×3	101	101	301	101	351	103	351
	4	101	101	301	101	351	103	351
	5	101	101	301	103	351	103	401
	6	101	103	302	103	352	—	352
	8	104	—	304	—	304	—	362
	10	—	—	311	—	311	—	407
	12	—	—	314	—	314	—	410
30	5.5 ×3	101	—	301	103	351	103	351
	4	101	—	301	103	351	—	401
	5	103	—	301	—	401	—	360
	6	103	—	304	—	311	—	362
	8	—	—	313	—	313	—	409
	10	—	—	313	—	313	—	413
	12	—	—	314	—	314	—	414
60※	8 ×2	101	103	301	—	351	—	401
	3	103	103	301	—	401	—	401
	4	103	—	303	—	303	—	361
	5	—	—	311	—	311	—	407
	6	—	—	313	—	313	—	409
	8	—	—	411	—	367	—	415
60※	14 ×2	—	—	303	—	303	—	361
	3	—	—	310	—	310	—	406
	4	—	—	310	—	310	—	406

（注）定格電圧：AC600V、巻取速度：45m/min以下です。巻取長さが50mを超える場合はお問い合わせください。
※L型リールの定格はAC500V、50Aです。

スプリング式 **巻取方式別 選定表**

ケーブル種類：**3PNCT**

空中水平巻取 ｜ リール移動及び固定

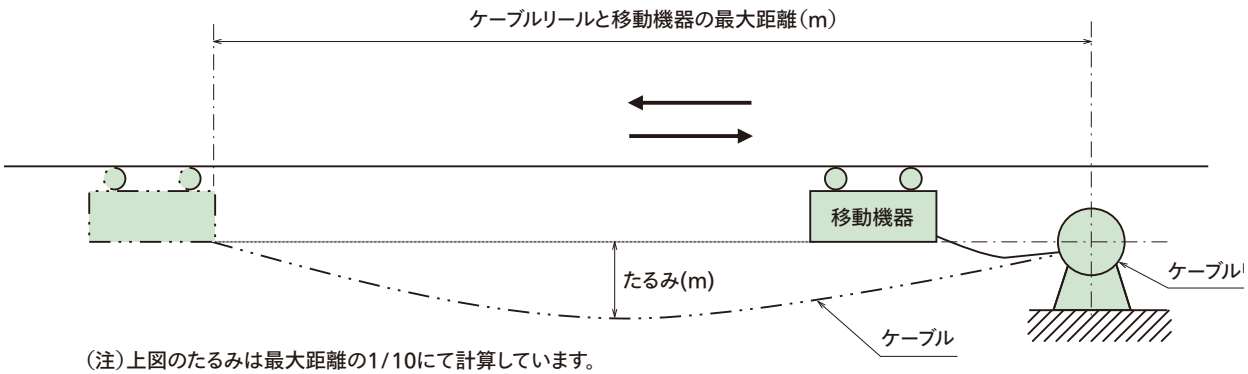

(注)上図のたるみは最大距離の1/10にて計算しています。
また巻取長さは1.027×最大距離(m)です。

◉表中の番号は寸法表の外形図番号を示します。

定格電流(A)	巻取長さ(m)	13	16		19		24	
	型名 / ケーブルサイズ	L	L	Y	L	Y	L	Y
30	2 (㎟) ×4 (c)	101	101	—	—	—	—	—
	5	101	103	301	103	351	—	401
	6	103	103	302	—	402	—	402
	8	—	—	304	—	311	—	362
	10	—	—	313	—	313	—	409
	12	—	—	314	—	314	—	410
30	3.5 ×3	101	101	301	103	351	103	351
	4	101	103	301	103	351	—	401
	5	103	103	301	—	401	—	401
	6	103	—	304	—	304	—	362
	8	—	—	313	—	313	—	409
	10	—	—	313	—	313	—	413
	12	—	—	314	—	314	—	414
30	5.5 ×3	101	103	301	103	351	—	401
	4	103	103	301	—	401	—	360
	5	103	—	303	—	310	—	361
	6	—	—	311	—	311	—	407
	8	—	—	313	—	313	—	413
	10	—	—	411	—	367	—	415
	12	—	—	308	—	315	—	414
60※	8 ×2	103	103	301	—	401	—	401
	3	103	103	303	—	303	—	361
	4	—	—	310	—	310	—	406
	5	—	—	313	—	313	—	409
	6	—	—	313	—	313	—	413
	8	—	—	367	—	415	—	—
60※	14 ×2	—	—	303	—	310	—	361
	3	—	—	310	—	310	—	406
	4	—	—	312	—	312	—	412

(注) 定格電圧：AC600V、巻取速度：45m/min 以下です。巻取長さが 50 mを超える場合はお問い合わせください。
※L型リールの定格はAC500V、50Aです。

スプリング式 **巻取方式別 選定表**

垂直巻取

ケーブル種類：**2PNCT**

リール固定

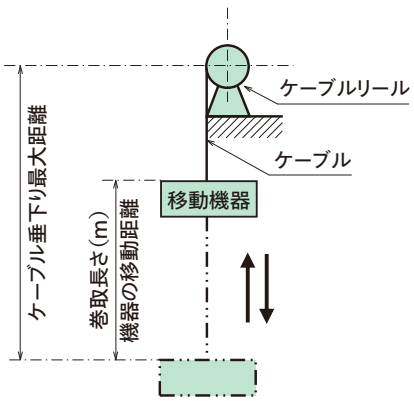

リール移動

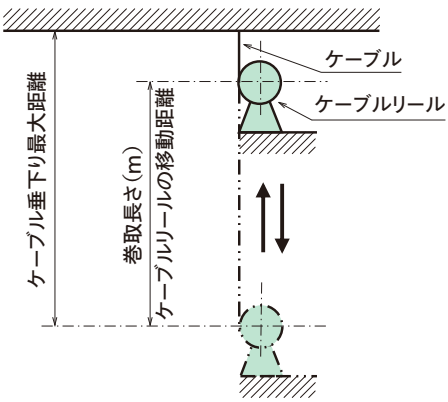

◉表中の番号は寸法表の外形図番を示します。

定格電流(A)	巻取長さ(m)	13		16			19			24	
	型名 / ケーブルサイズ	L	UH	L	UH	Y	L	Y	UH	L	Y
30	2 (㎟) ×4 (c)	101	551	101	601	351	101	351	601	101	351
	5	101	551	101	551	301	101	351	601	101	351
	6	101	501	101	551	302	101	352	601	101	352
	8	102	501	102	551	302	104	352	601	104	352
	10	102	502	104	552	304	104	304	602	—	404
	12	104	502	104	552	305	—	305	602	—	405
30	3.5 ×3	101	501	101	551	301	101	351	601	101	351
	4	101	501	101	551	301	101	351	601	101	351
	5	101	501	101	551	301	101	351	601	103	351
	6	101	501	101	551	302	103	352	601	103	352
	8	104	501	104	551	304	—	304	601	—	404
	10	104	502	—	552	304	—	304	651	—	362
	12	—	502	—	552	308	—	314	651	—	365
30	5.5 ×3	101	501	101	551	301	101	351	601	103	351
	4	101	501	101	551	301	103	351	601	103	351
	5	103	501	103	551	301	103	351	601	—	401
	6	103	501	103	551	304	—	304	601	—	404
	8	—	503	—	555	313	—	313	652	—	409
	10	—	553	—	556	313	—	313	606	—	409
	12	—	555	—	556	314	—	314	606	—	410
60※	8 ×2	101	501	101	551	301	103	351	601	103	351
	3	103	501	103	551	301	103	351	601	—	401
	4	103	501	103	551	303	—	303	601	—	403
	5	103	503	—	554	304	—	304	652	—	354
	6	—	503	—	555	313	—	313	652	—	409
	8	—	651	—	603	366	—	411	653	—	415
60※	14 ×2	103	503	103	551	303	—	303	601	—	403
	3	103	503	—	554	303	—	303	652	—	361
	4	—	503	—	555	310	—	310	605	—	406

(注) 定格電圧：AC600V、巻取速度：45m/min以下です。巻取長さが50mを超える場合はお問い合わせください。
※L型リールの定格はAC500V、50Aです。

垂直巻取

ケーブル種類：3PNCT

リール固定

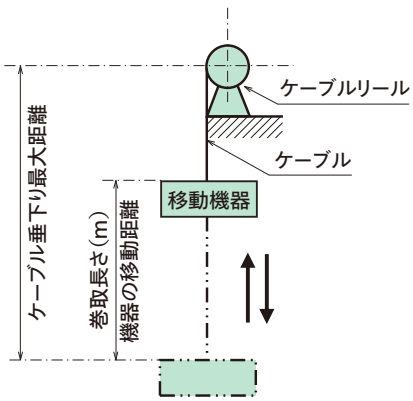

リール移動

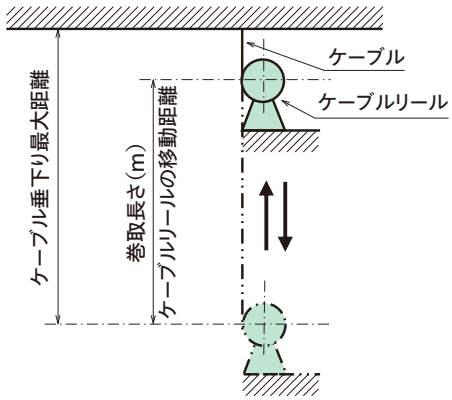

◉表中の番号は寸法表の外形図番を示します。

定格電流(A)	巻取長さ(m)	13		16			19			24	
	型名 / ケーブルサイズ	L	UH	L	UH	Y	L	Y	UH	L	Y
30	2(㎟)×4(c)	101	551	101	601	351	101	351	601	103	351
	5	101	501	101	551	301	101	351	601	103	351
	6	103	501	103	551	302	103	352	601	—	352
	8	104	503	104	554	304	—	304	604	—	404
	10	—	552	—	552	307	—	313	651	—	364
	12	—	552	—	552	308	—	314	651	—	365
30	3.5 ×3	101	501	101	551	301	101	351	601	103	351
	4	101	501	101	551	301	103	351	601	103	351
	5	103	501	103	551	301	103	351	601	—	401
	6	103	501	103	551	304	—	304	601	—	404
	8	—	503	—	554	307	—	313	652	—	364
	10	—	552	—	553	313	—	313	603	—	409
	12	—	553	—	556	314	—	314	606	—	410
30	5.5 ×3	101	501	101	551	301	103	351	601	—	351
	4	103	501	103	551	301	103	351	601	—	401
	5	103	503	103	551	303	—	303	601	—	361
	6	103	503	—	554	304	—	311	652	—	362
	8	—	554	—	555	313	—	313	605	—	409
	10	—	651	—	603	366	—	411	653	—	367
	12	—	553	—	556	314	—	314	653	—	414
60※	8 ×2	103	501	103	551	301	103	351	601	—	401
	3	103	503	103	551	303	—	303	601	—	403
	4	103	503	—	554	303	—	303	652	—	361
	5	—	503	—	556	313	—	313	652	—	409
	6	—	554	—	555	313	—	313	605	—	409
	8	—	603	—	653	411	—	411	654	—	416
60※	14 ×2	103	503	—	554	303	—	303	652	—	361
	3	—	503	—	554	303	—	310	652	—	361
	4	—	553	—	555	312	—	312	605	—	408

(注) 定格電圧：AC600V、巻取速度：45m/min 以下です。巻取長さが 50 mを超える場合はお問い合わせください。
※L型リールの定格はAC500V、50Aです。

スプリング式 L型ケーブルリール

L28/L36 | 外形図

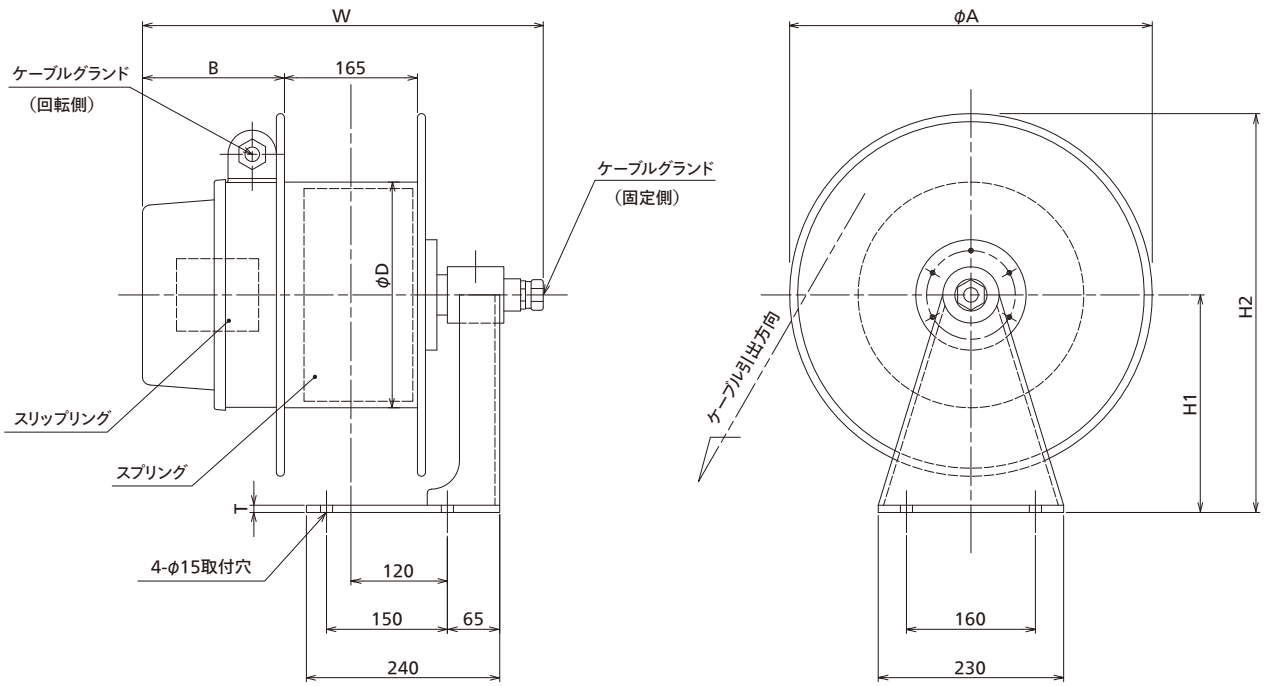

外形図番	φD	W	φA(ツバ)	B	H1	H2	T	R
101	280	500	450	176	270	495	9	370
102	280	570	450	248	270	495	9	370
103	360	500	650	176	370	695	12	485
104	360	570	650	248	370	695	12	485

L28/L36 | オプション

ガイドローラ、ラチェット付

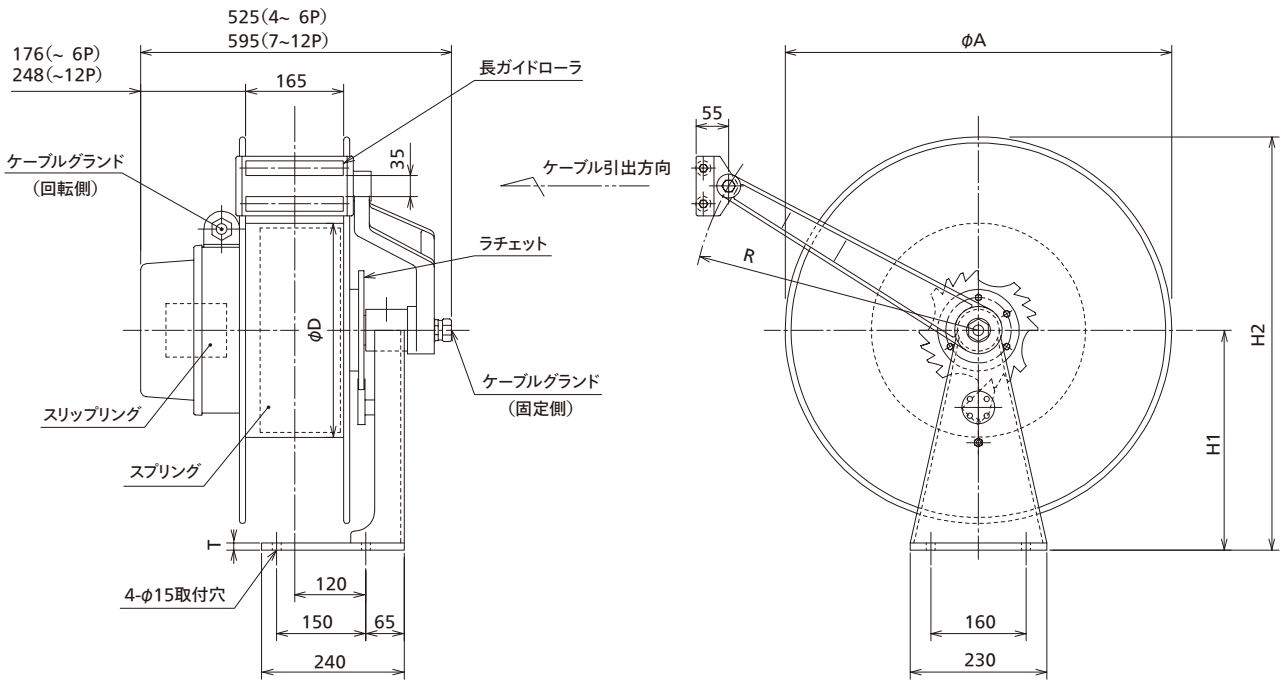

ガイドローラ、回転台、ラチェット付

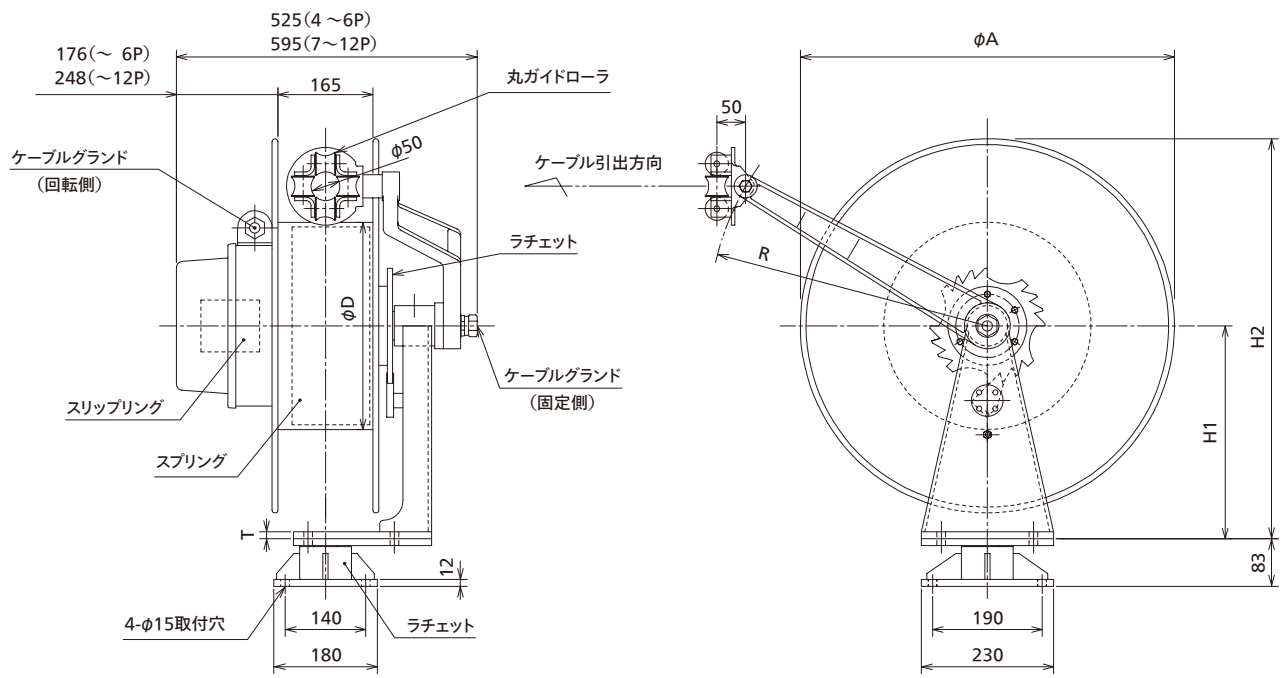

スプリング式 Y型ケーブルリール

Y50/Y70 | 外形図

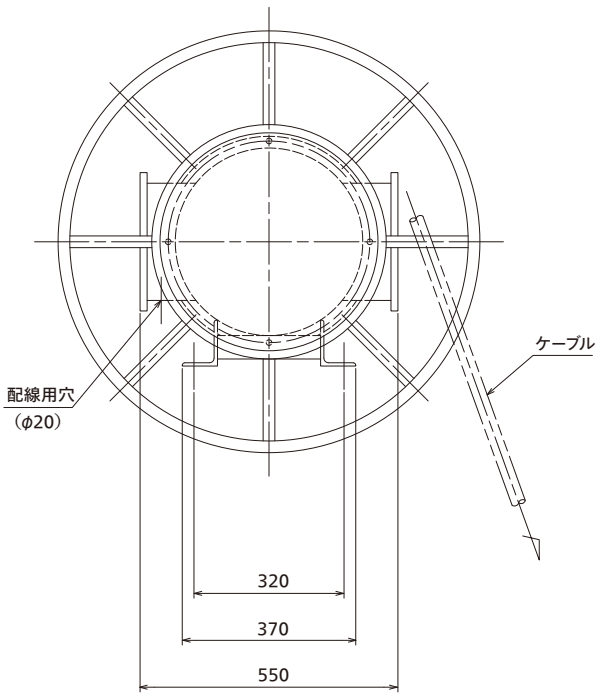

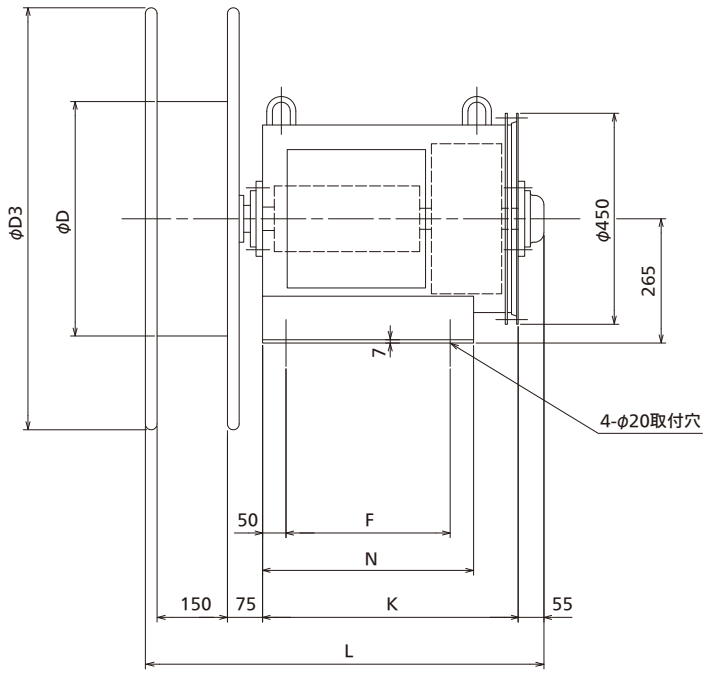

Y50(φD=φ500)

外形図番	スプリング型式/枚数	極数(30A)	極数(60A)	寸法				
				F	N	K	L	φD3
301	D/1	2～5	2～4	250	350	400	705	700
302	D/1	6～10	5～8	350	450	545	850	700
303	D/1	2～5	2～4	250	350	400	705	800
304	D/1	6～10	5～8	350	450	545	850	800
305	D/1	11～12	—	350	450	645	950	800
306	D/1	2～5	2～4	250	350	400	705	900
307	D/1	6～10	5～8	350	450	545	850	900
308	D/1	11～12	—	350	450	645	950	900
309	D/1	6～10	5～8	350	450	545	850	1000
310	D/2	2～5	2～4	250	350	400	705	800
311	D/2	6～10	5～8	350	450	545	850	800
312	D/2	2～5	2～4	250	350	400	705	900
313	D/2	6～10	5～8	350	450	545	850	900
314	D/2	11～12	—	350	450	645	950	900
315	D/3	11～12	—	350	450	645	950	900

Y70(φD=φ700)

外形図番	スプリング型式/枚数	極数(30A)	極数(60A)	寸法				
				F	N	K	L	φD3
351	D/1	2～5	2～4	250	350	400	705	900
352	D/1	6～10	5～8	350	450	545	850	900
353	D/1	2～5	2～4	250	350	400	705	1000
354	D/1	6～10	5～8	350	450	545	850	1000
355	D/1	11～12	—	350	450	645	950	1000
356	D/1	2～5	2～4	250	350	400	705	1100
357	D/1	6～10	5～8	350	450	545	850	1100
358	D/1	11～12	—	350	450	645	950	1100
359	D/1	6～10	5～8	350	450	545	850	1200
360	D/2	—	—	—	—	—	—	900
361	D/2	2～5	2～4	250	350	400	705	1000
362	D/2	6～10	5～8	350	450	545	850	1000
363	D/2	11～12	—	350	450	645	950	1000
364	D/2	6～10	5～8	350	450	545	850	1100
365	D/2	11～12	—	350	450	645	950	1100
366	D/2	6～10	5～8	350	450	545	850	1200
367	D/3	6～10	5～8	350	450	545	850	1200
368	D/1	6～10	5～8	350	450	545	850	1300

上記は代表的な選定結果です。詳細はお問い合わせください。

Y70E ｜ 外形図

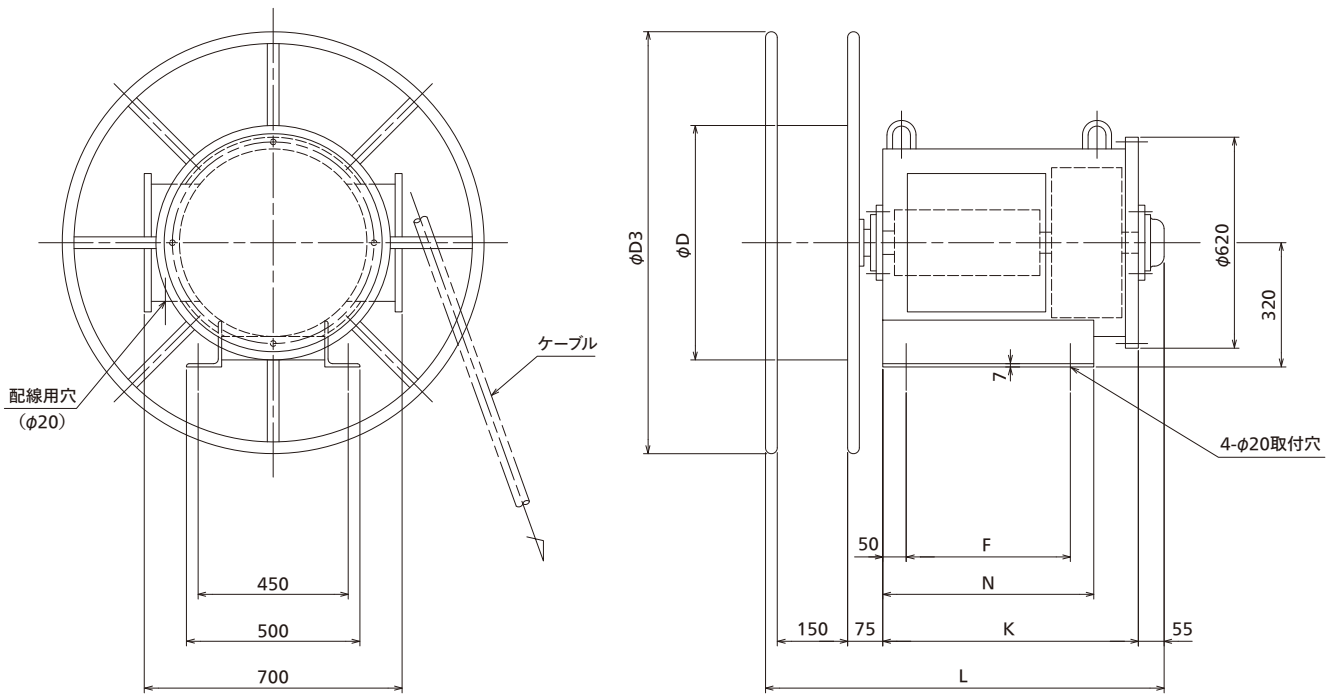

Y70E(φD=φ700)

外形図番	スプリング型式/枚数	極数(30A)	極数(60A)	寸法				
				F	N	K	L	φD3
401	E/1	2～5	—	—	—	—	—	900
402	E/1	6～10	—	—	—	—	—	900
403	E/1	2～5	2～4	250	350	475	780	1000
404	E/1	6～10	5～8	350	450	620	925	1000
405	E/1	11～12	—	350	450	720	1025	1000
406	E/2	2～5	2～4	250	350	475	780	1000
407	E/2	6～10	5～8	350	450	620	925	1000
408	E/2	2～5	2～4	250	350	475	780	1100
409	E/2	6～10	5～8	350	450	620	925	1100
410	E/2	11～12	—	350	450	720	1025	1100
411	E/2	6～10	5～8	350	450	620	925	1200
412	E/3	2～5	2～4	250	350	475	780	1100
413	E/3	6～10	5～8	350	450	620	925	1100
414	E/3	11～12	—	350	450	720	1025	1100
415	E/3	6～10	5～8	350	450	620	925	1200
416	E/3	11～12	—	350	450	720	1030	1300

上記は代表的な選定結果です。詳細はお問い合わせください。

スプリング式 A型ケーブルリール

A50/A70 | 外形図

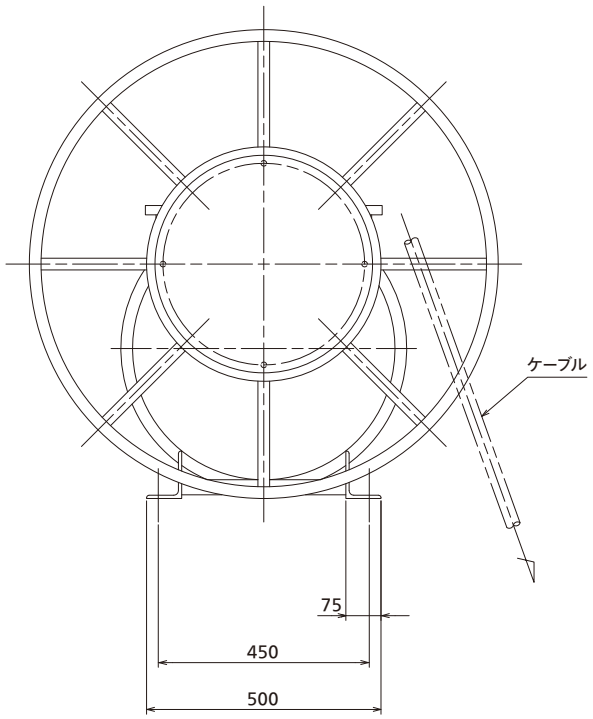

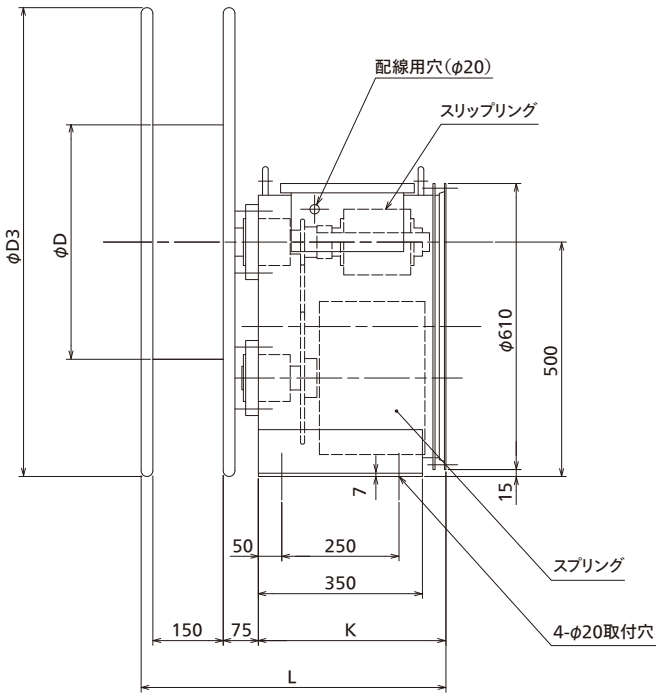

A50(φD=φ500)

外形図番	スプリング型式/枚数	極数(30A)	極数(60A)	寸法		
				K	L	φD3
201	D/1	2～8	2～6	400	650	700
202	D/1	2～8	2～6	400	650	800
203	D/1	9～12	7～8	475	725	800
204	D/1	2～8	2～6	400	650	900
205	D/1	9～12	7～8	475	725	900
206	D/1	2～8	2～6	400	650	1000
207	D/1	9～12	7～8	475	725	1000
208	D/2	2～8	2～6	400	650	800
209	D/2	9～12	7～8	475	725	800
210	D/2	2～8	2～6	400	650	900
211	D/2	9～12	7～8	475	725	900
212	D/2	2～8	2～6	400	650	1000
213	D/2	9～12	7～8	475	725	1000
214	D/2	2～8	2～6	400	655	1100
215	D/2	9～12	7～8	475	730	1100
216	D/2	9～12	7～8	475	730	1200

A70(φD=φ700)

外形図番	スプリング型式/枚数	極数(30A)	極数(60A)	寸法		
				K	L	φD3
251	D/1	2～8	2～6	400	650	900
252	D/1	2～8	2～6	400	650	1000
253	D/1	9～12	7～8	475	725	1000
254	D/1	2～8	2～6	400	650	1100
255	D/1	9～12	7～8	475	725	1100
256	D/1	2～8	2～6	400	650	1200
257	D/1	9～12	7～8	475	725	1200
258	D/1	9～12	7～8	475	730	1300
259	D/2	2～8	2～6	400	650	1000
260	D/2	9～12	7～8	475	725	1000
261	D/2	2～8	2～6	400	650	1100
262	D/2	9～12	7～8	475	725	1100
263	D/2	2～8	2～6	400	650	1200
264	D/2	9～12	7～8	475	725	1200
265	D/2	2～8	2～6	400	655	1300
266	D/2	9～12	7～8	475	730	1300
267	D/2	9～12	7～8	475	730	1400
268	D/2	9～12	7～8	475	730	1500

上記は代表的な選定結果です。詳細はお問い合わせください。

UH40/UH50/UH60/UH60E | 外形図

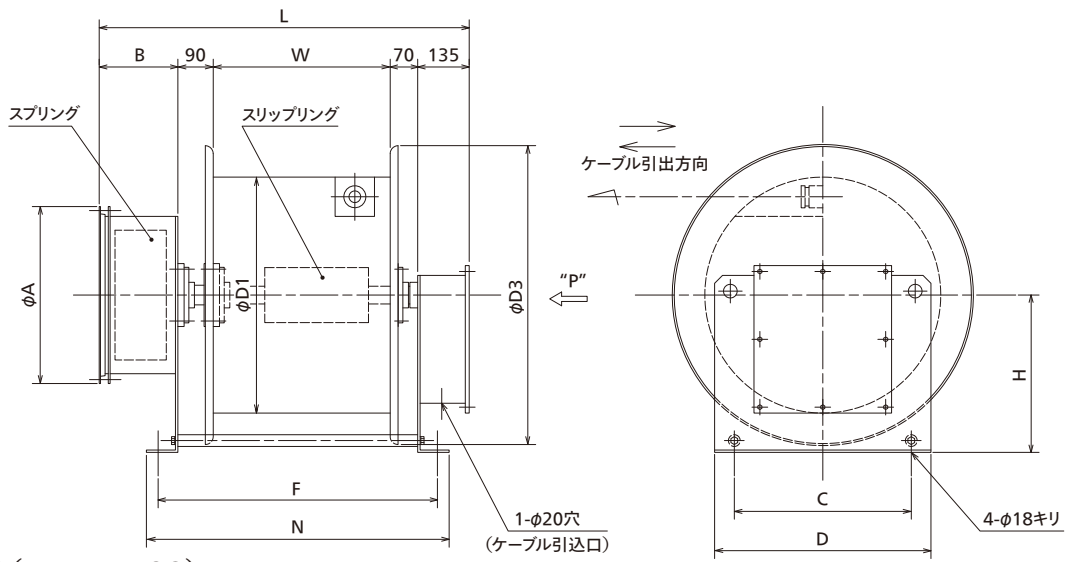

UH40(φD1=φ400)

外形図番	スプリング型式/枚数	極数(30A)	極数(60A)	寸法									
				φA	B	F	L	N	φD3	H	C	D	W
501	D/1	2~8	2~7	450	125	610	770	670	520	300	300	400	350
502	D/1	9~12	8	450	125	710	870	770	520	300	300	400	450
503	D/1	2~8	2~7	450	125	710	870	770	520	300	300	400	450

UH50(φD1=φ500)

外形図番	スプリング型式/枚数	極数(30A)	極数(60A)	寸法									
				φA	B	F	L	N	φD3	H	C	D	W
551	D/1	2~8	2~7	450	125	610	770	670	620	330	300	400	350
552	D/1	9~12	8	450	125	710	870	770	620	330	300	400	450
553	D/2	9~12	8	450	200	710	945	770	620	330	300	400	450
554	D/1	2~8	2~7	450	125	710	870	770	620	330	300	400	450
555	D/2	2~8	2~7	450	200	710	945	770	620	330	300	400	450
556	D/2	9~12	8	450	200	760	995	820	620	330	300	400	500

UH60(φD1=φ600)

外形図番	スプリング型式/枚数	極数(30A)	極数(60A)	寸法									
				φA	B	F	L	N	φD3	H	C	D	W
601	D/1	2~8	2~7	450	125	610	770	670	760	400	450	550	350
602	D/1	9~12	8	450	125	710	870	770	760	400	450	550	450
603	D/2	9~12	8	450	200	710	945	770	760	400	450	550	450
604	D/1	2~8	2~7	450	125	710	870	770	760	400	450	550	450
605	D/2	2~8	2~7	450	200	710	945	770	760	400	450	550	450
606	D/2	9~12	8	450	200	760	995	820	760	400	450	550	500

UH60E(φD1=φ600)

外形図番	スプリング型式/枚数	極数(30A)	極数(60A)	寸法									
				φA	B	F	L	N	φD3	H	C	D	W
651	E/1	9~12	8	600	125	710	870	770	760	400	450	550	450
652	E/1	2~8	2~7	600	125	710	870	770	760	400	450	550	450
653	E/2	9~12	8	600	200	760	995	820	760	400	450	550	500
654	E/2	—	8	—	—	810	—	870	—	—	—	—	550

上記は代表的な選定結果です。詳細はお問い合わせください。

その他

特殊リール

ペンダント巻取用ケーブルリール

ペンダント巻取用ケーブルリールは、先端に操作用ペンダントスイッチが取り付けられています。ペンダントスイッチは、ケーブル使用時には床面まで巻き下げ、不要時には機上に巻き上げて待機させる等に用いられます。
駆動部はブレーキ付ギヤードモータを使用しています。
巻上限・巻下限を検出するリミットスイッチを内蔵しています。

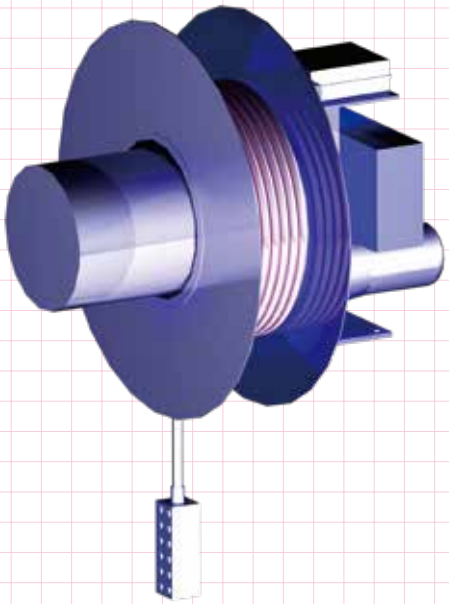

大型コンテナ船向け 船舶給電用ケーブルリール

本リールで岸壁から岸壁に停泊する船舶へ電力を供給します。
陸上用電源から給電することから船内の発電用エンジンが停止され、大気汚染物質の削減につながります。
本リールを使用することにより地球環境にやさしいシステムを提供することができます。

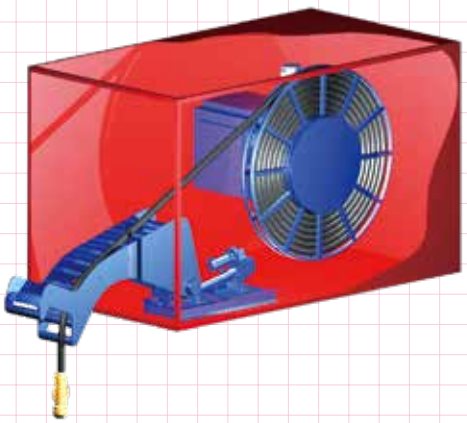

スリップリングレス型ケーブルリール

スリップリングレス型ケーブルリールは、スリップリングを使用すると信号に問題が発生する場合や、腐食性・爆発性ガスにさらされる危険があるなどの防爆地域、微弱信号系の伝送など、スリップリングを使用できない場所に適しています。
駆動はスプリングまたは電動機の対応が可能です。

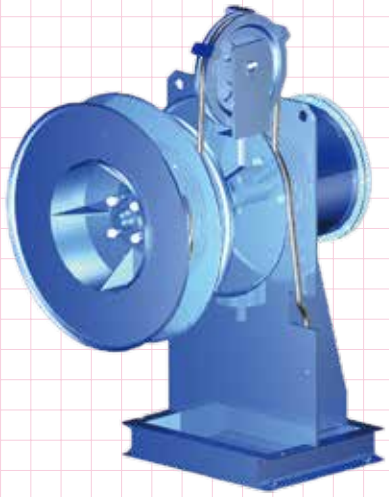

船舶衝突防止用ワイヤリール

船舶衝突防止用リールは、港湾のコンテナクレーンのブームに張ったワイヤに船舶が接触した場合を検知する用途にご使用いただけます。
本ワイヤリールをガントリークレーン（コンテナクレーン）のブーム上に設置し、ブームの外側を取り囲むようにワイヤロープを張ります。操業中のクレーンのブームと係船中の船舶のブリッジなどの構造物が接近しすぎた時にワイヤロープが押され、ワイヤリール内のリミットスイッチが働きます。それによって同クレーンを緊急停止し、ブームと船舶の衝突を未然に防ぐことができます。

他に ◉手動式ケーブルリール
◉粉塵防爆用ケーブルリール
◉ウエイト式ケーブルリール
◉巻線型（EGW型）モータ式リール 等
お客様のご要望に応じて設計製作します。

ケーブルリール オプション

ダブルローラ式ガイドローラ

主に拾い巻取方式で使用可能です。

マルチローラ式ガイドローラ

主に拾い巻取方式で使用可能です。

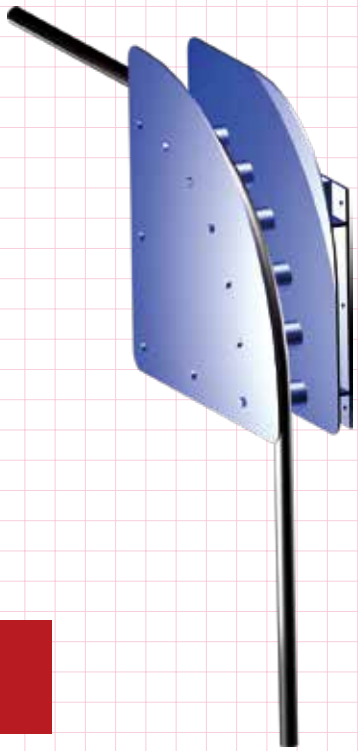

過張力検出・たるみ検出・位置検出機能付きガイドローラ

主に拾い巻取方式で使用可能です。
近接スイッチにより各信号を出力します。

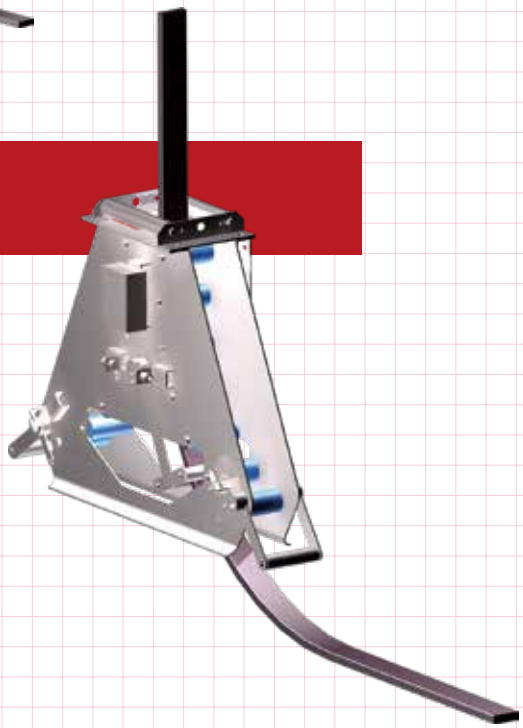

ケーブルローラ

主に地上巻取方式で使用可能です。

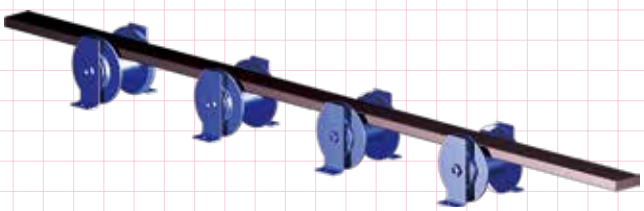

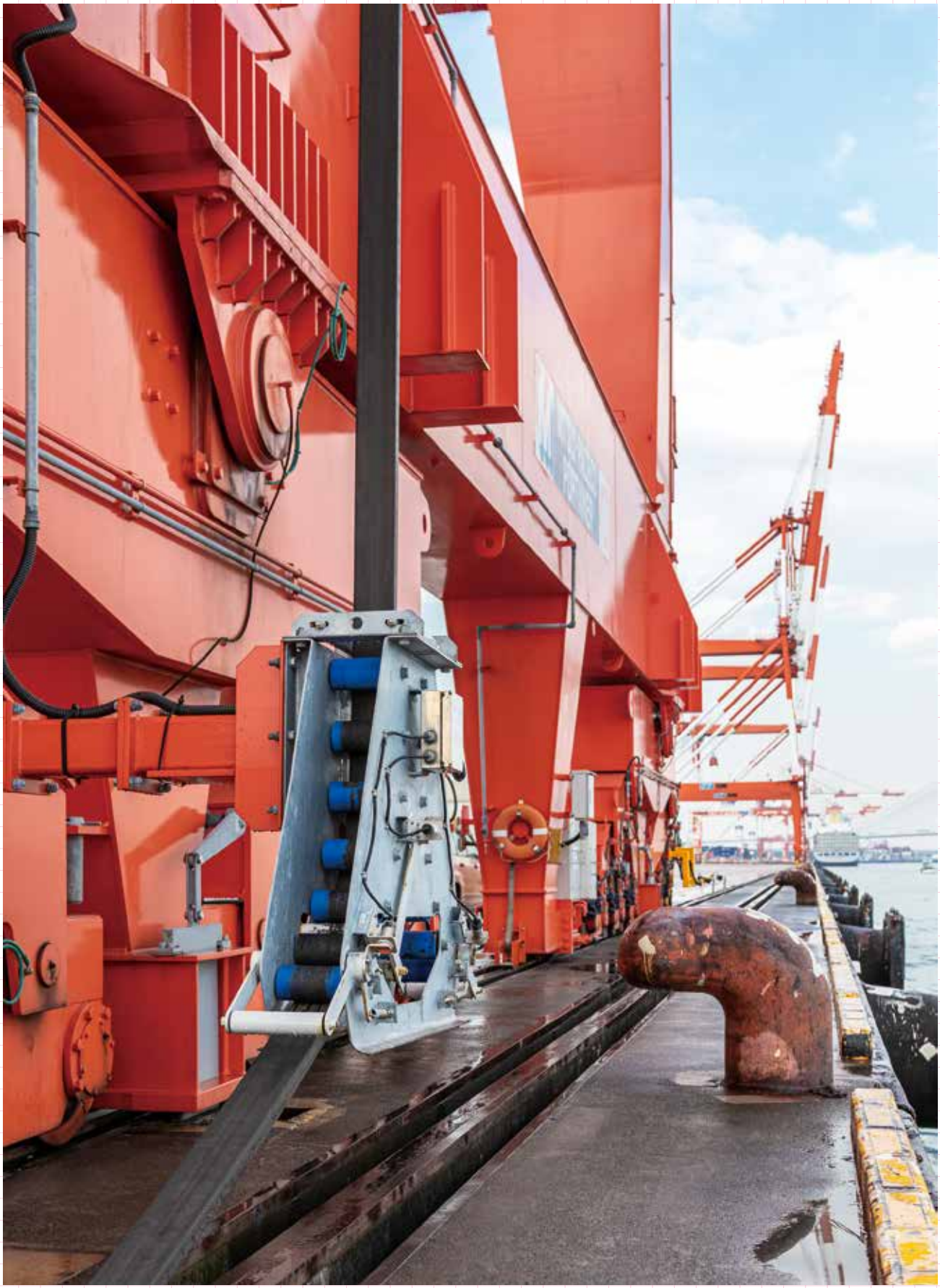

過張力検出・たるみ検出・位置検出機能付きガイドローラ

ケーブルリール 巻取方式

拾い巻取（リール移動）

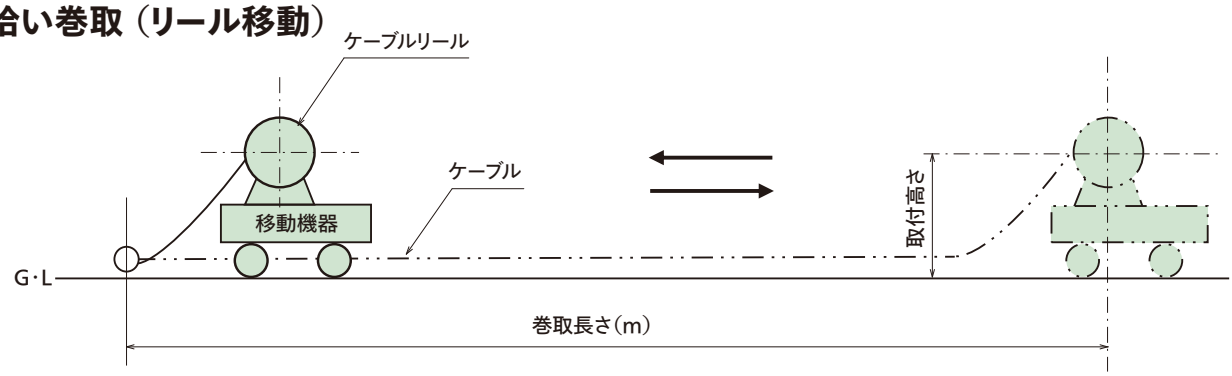

地上巻取（リール固定）

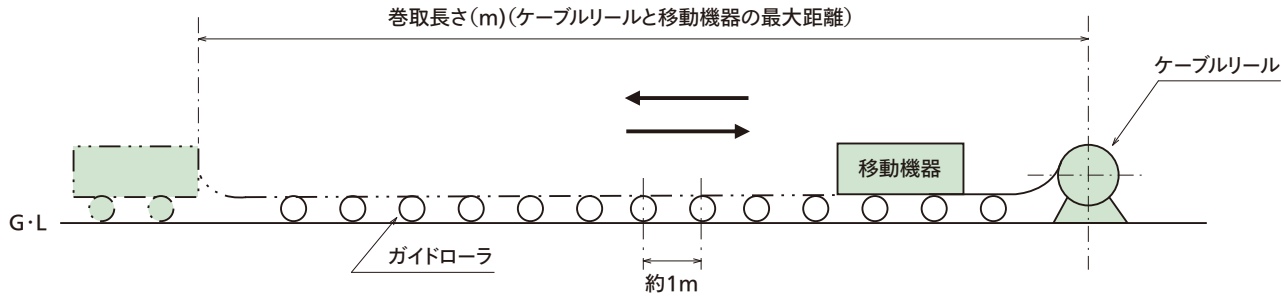

(注)ガイドローラを1m間隔に設置してください。

空中水平巻取（リール移動及び固定）

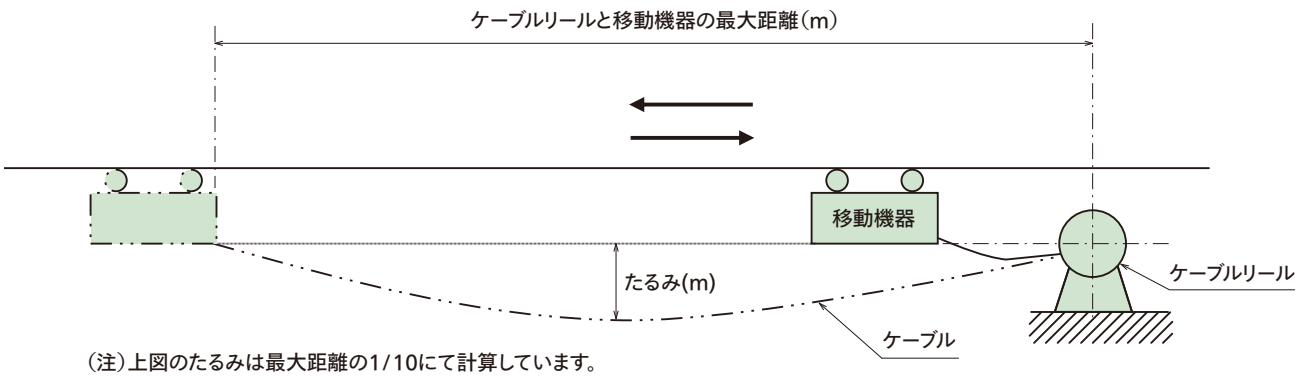

(注)上図のたるみは最大距離の1/10にて計算しています。
また巻取長さは1.027×最大距離(m)です。

垂直巻取

リール固定

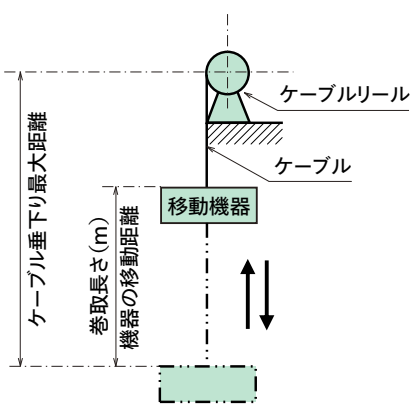

リール移動

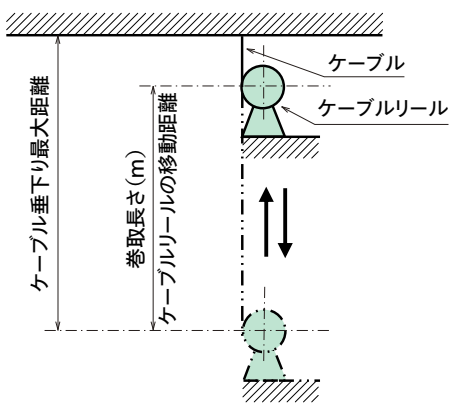

ケーブルリール照会票

年　　月　　日

貴社名		ご担当者	
納入先		TEL	
見積期限	年　　月　　日	FAX	
ご希望納期	年　　月　　日	E-mail	

仕様

リール用途　：　設備名

形式　：　・　その他（　　）

指定型式　：

使用環境　：

定格　：　＿＿＿＿ V　＿＿＿＿ P　＿＿＿＿ A　用途＿＿＿＿

＿＿＿＿ V　＿＿＿＿ P　＿＿＿＿ A　用途＿＿＿＿

＿＿＿＿ V　＿＿＿＿ P　＿＿＿＿ A　用途＿＿＿＿

ケーブル　：　丸型 ・平型

＿＿＿＿ CT　＿＿＿＿ sq　＿＿＿＿ C

標準外径　＿＿＿＿＿＿＿＿ ㎜　最大外径　＿＿＿＿＿＿＿＿ ㎜

質量　＿＿＿＿＿＿＿＿ kg/m

光：　無　・　有

巻取長さ　：　最大　　m

設置条件　：

移動速度　：　m/min、加速時間　　秒、減速時間　　秒、使用頻度　　回/日、　　%ED

周囲温度　：　　℃

モータ･ブレーキ電圧　：　　V　　周波数　　Hz

付属品　：　ケーブル　　、リミットスイッチ　　、ガイドローラ　　、その他（　　）

支給品　：　　、その他（　　）

塗装色　：　　塗装仕様　：

予備品　：　　図面　　：

巻取方法　：　□内に記入してください。

□ 拾い巻取

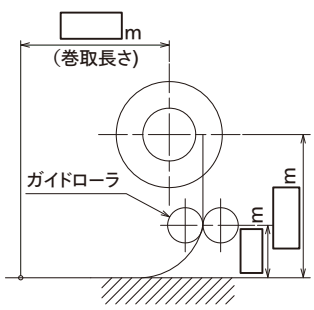

□ 地上巻取

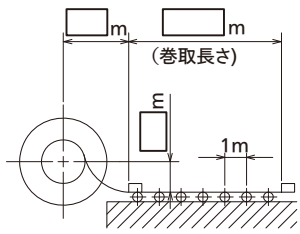

□ 空中水平巻取

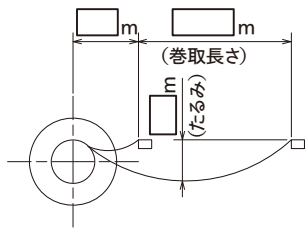

□ 垂直巻取

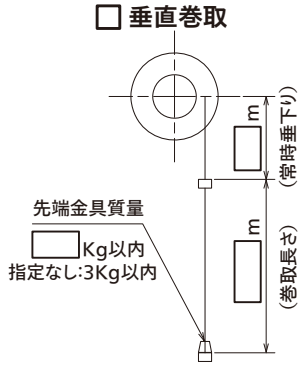

弊社記入欄

営業照会番号	営業部署	担当者

日電商工株式会社

ホースリール照会票

年　　月　　日

貴社名		ご担当者	
納入先		TEL	
見積期限	年　　月　　日	FAX	
ご希望納期	年　　月　　日	E-mail	

仕様

リール用途	：	設備名
形式	：	・ その他（　　）
使用環境	：	
流体	：	・ その他（　　）
使用圧力	：	常用　　MPa　　最大　　MPa
使用ホース	：	種類　　最小曲げ半径
		ホース外径　　内径　　質量　　kg/m（流体含まず）
		ホース金具の仕様書を添付してください。

巻取長さ	：	最大　　m
設置条件	：	
移動速度	：	m/min、加速時間　　秒、減速時間　　秒、使用頻度　　回/日、　　%ED
周囲温度	：	℃
モータ･ブレーキ電圧	：	V　　周波数　　Hz
付属品	：	ホース　　、リミットスイッチ　　、ガイドローラ　　、その他（　　）
支給品	：	、その他（　　）
塗装色	：	
塗装仕様	：	
予備品	：	
図面	：	
巻取方法	：	□内に記入してください。

□ 拾い巻取

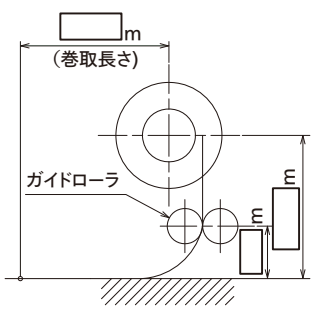

□ 地上巻取

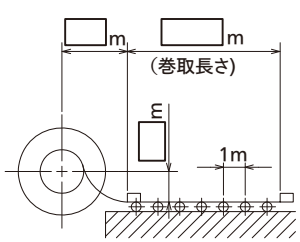

□ 空中水平巻取

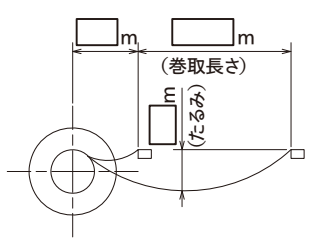

□ 垂直巻取

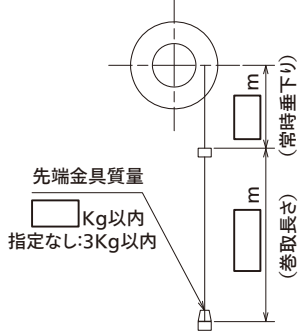

弊社記入欄

営業照会番号	営業部署	担当者

日電商工株式会社

ワイヤリール照会票

年　　月　　日

貴社名		ご担当者	
納入先		TEL	
見積期限	年　　月　　日	FAX	
ご希望納期	年　　月　　日	E-mail	

仕様

リール用途	：	設備名
形式	：	・ その他（　　）
指定型式	：	
使用環境	：	
ワイヤ	：	標準外径　　㎜　　質量　　kg/m
巻取長さ	：	最大　　m
設置条件	：	
移動速度	：	m/min、加速時間　　秒、減速時間　　秒、使用頻度　　回/日、　　%ED
周囲温度	：	℃
モータ･ブレーキ電圧	：	V　　周波数　　Hz
塗装色	：	
付属品	：	ワイヤ　　、リミットスイッチ　　、ガイドローラ　　、その他（　　）
支給品	：	、その他（　　）
塗装仕様	：	無
予備品	：	
図面	：	
巻取方法	：	□内に記入してください。

□ 拾い巻取

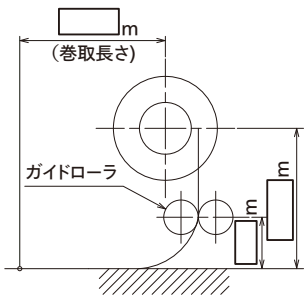

□ 地上巻取

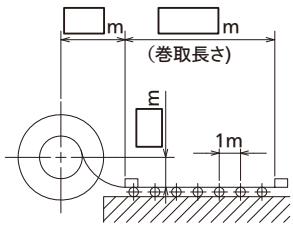

□ 空中水平巻取

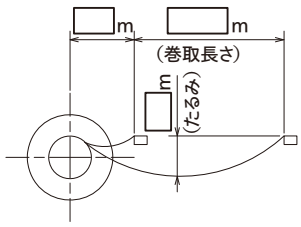

□ 垂直巻取

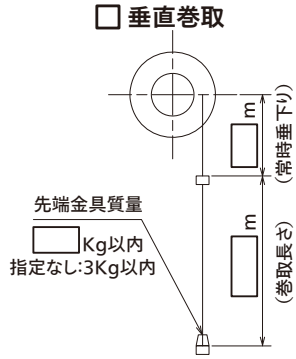

弊社記入欄

営業照会番号	営業部署	担当者

日電商工株式会社

▶保証

本カタログに掲載の製品は、当社規定に基づき保証させていただいております。万が一不明な点がございましたら、ご購入いただいた販売店または当社営業所へお申し付けください。

保証期間　当社製品の保証期間は、貴社のご指定場所（日本国内のみ）に納入後１年間といたします。

保証範囲　保証範囲は当社製作範囲に限定します。
保証期間中に当社側の責任により故障を生じた場合は、その製品の故障部分の交換、または修理を無償にて行います。
但し、次に該当する場合は、この保証の対象範囲から除外させていただきます。
（１）日本国外でのご使用の場合
（日本国内でのご使用を前提としております。日本国外でのご使用に関しては、当社営業担当者までご相談ください）
（２）故障の原因が当社製品以外の事由による場合
（３）納入後の落下、衝突などによる場合
（４）製品の保管、保守保全が適切に行われなかった場合
（５）当社カタログ記載の仕様、または相互に合意した仕様を外れる条件下で使用された場合
（６）当社が関与しない改造、または修理による場合
（７）お客様からの支給品、または指定部品の影響による故障の場合
（８）消耗部品
（９）災害など不可抗力による場合

▶免責事項

（１）本カタログに掲載の製品の保証は製品単体の保証を意味するもので、万一発生した災害や事故による損害賠償及び対象製品の故障、取り付け、施工上の不備などによる事故損害は責任を負いかねます。
（２）本製品の使用、不具合、または故障による付随する二次的損害（接続機器、システムの停止や誤動作、装置の損傷、利益の損失、事業の中断、記憶内容の変化・消失、復旧に関わる費用など）に関して、当社は一切責任を負いません。当社の責任範囲は対象製品の修理、もしくは代替品との交換に限らせていただきます。
（３）使用方法の誤り、保守点検や取り付け・取り外し等の不備、取扱説明書の記載内容を守らないことにより生じた損害に関して、当社は一切責任を負いません。
（４）当社が関与しない接続機器、ソフトウエアとの組み合わせによる誤動作などに生じた損害に関して、当社は一切責任を負いません。
（５）本製品の保証に関して、いかなる場合も当社費用負担は本製品の価格内とします。

▶アフターサービス

お問い合わせの際は、銘板記載事項をすべてお知らせください。
（１）保証期間中に修理を依頼される場合、販売店または当社営業担当者にご相談ください。
（２）保証期間を過ぎて修理を依頼される場合、当社営業担当者にご相談ください。修理によって性能が維持できる場合は、ご要望により有償で修理いたします。尚、出張修理を行った場合には、出張に要する実費を申し受けます。

▶安全に関するご注意

（１）本カタログに掲載の製品名・型式・仕様・外形寸法・材質・価格・付属品などの記載内容については、改善またはその他事由により必要に応じて予告なく変更することがあります。当社製品につきましては、当社営業担当者まで記載内容をご確認ください。
（２）詳細な仕様が記載されていない機種につきましては、当社営業担当者にご相談のうえ、仕様内容などをご確認ください。
（３）ご採用に際しては、機能や安全性をご確認ください。
（４）製品を安全にお使いいただくため、ご使用前に取扱説明書を必ずお読みください。また不明な点は、当社営業担当者にご確認のうえ、ご使用ください。

日電商工株式會社

本社	〒650-0024 兵庫県神戸市中央区海岸通３丁目1-17（丸勉ビル） TEL：078-332-2071　FAX：078-332-1290
東京営業所	〒101-0021 東京都千代田区外神田２丁目2-17（喜助お茶の水ビル） TEL：03-3253-4841　FAX：03-3253-6909
千葉営業所	〒260-0834 千葉県千葉市中央区今井１丁目3-10 TEL：043-208-2511　FAX：043-208-2522
君津営業所	〒299-1142 千葉県君津市坂田1268 TEL：0439-52-0876　FAX：0439-52-1008
名古屋営業所	〒465-0025 愛知県名古屋市名東区上社1-605（アマノマンション102） TEL：052-799-3861　FAX：052-799-3865
神戸営業所	〒650-0024 兵庫県神戸市中央区海岸通３丁目1-17（丸勉ビル） TEL：078-332-2071　FAX：078-332-2109
倉敷営業所	〒713-8103 岡山県倉敷市玉島乙島8256-75 TEL：086-525-6603　FAX：086-525-6604
新居浜営業所	〒792-0811 愛媛県新居浜市庄内町１丁目2-16 TEL：0897-35-1577　FAX：0897-34-2916
北九州営業所	〒803-0814 福岡県北九州市小倉北区大手町7-38（大手町ビル） TEL：093-592-1112　FAX：093-592-1146

http://www.ndsk.co.jp

お問い合わせ先

◉製品改良のため、仕様・外観は予告なしに変更することがありますのでご了承ください。

©2021 NICHIDEN SHOKO CO.,LTD.