DX ANTENNA

耐風速シリーズ

2K4K8K 意匠取得済 実用新案取得済

強風によるアンテナズレを防ぐ

風が通り抜けて強風に耐える

耐風速の実証実験を動画で公開中！

業界トップクラスの実力！※

耐風速シリーズ

意匠取得済　実用新案取得済

※ 2021年7月現在(当社調べ)

point 1 風が通り抜けて強風に耐える
パンチングメタル仕

反射鏡面に複数の穴を開けることで、風が穴をため、風圧を軽減します。

一般的なアンテナ

耐風速シリ

おすすめ！こんなシーンで

家庭用45形BS・110度CSアンテナ

コンパクトな45形で一般家庭での使用に最適

45形BS・110度CSアンテナ（耐風速70m/s）

BC453SG

オープン価格

SH JEITA　EU RoHS 指令準拠　2K4K8K　CS 110度　BS

家庭用50形BS・110度CSアンテナ

強い雨でも映像が乱れにくい、安心の50形家庭用アンテナ

50形BS・110度CSアンテナ（耐風速90m/s）

BC503SG

オープン価格

SH JEITA　EU RoHS 指令準拠　2K4K8K　CS 110度　BS

	45形		50形	
アンテナ有効径(cm)	45		50	
受信周波数(GHz)	11.71～12.75	11.73～12.73	11.71～12.75	11.73～12.73
局部発振周波数(GHz)	10.678	9.505	10.678	9.505
コンバーター出力周波数(MHz)	1032～2072	2224～3224	1032～2072	2224～3224
受信偏波	右旋円偏波	左旋円偏波	右旋円偏波	左旋円偏波
アンテナ利得(dB)	BS(右旋・左旋):33.9(標準)／CS(右旋・左旋):34.3(標準)		BS(右旋・左旋):34.8／CS(右旋・左旋):35.2(標準)	
コンバーター利得(dB)	53(標準)		53(標準)	
性能指数(G/T)(dB/K)	BS(右旋・左旋):14.8(標準)／CS(右旋・左旋):15.2(標準)		BS(右旋・左旋):15.7(標準)／CS(右旋・左旋):16.1(標準)	
コンバーター雑音指数(dB)	0.45(標準)		0.45(標準)	
コンバーター局部発振位相雑音(dBc/Hz)	−55以下(1kHzオフセット) −73以下(5kHzオフセット) −83以下(10kHzオフセット)		−55(1kHzオフセット)以下 −73(5kHzオフセット)以下 −83(10kHzオフセット)以下	
コンバーター電源(V)	DC13.2～16.5(ケーブル重畳)※1		DC13.2～16.5(ケーブル重畳)※1	
コンバーター消費電力(W)	2.4以下(DC15V入力時)		2.4以下(DC15V入力時)	
コンバーター出力インピーダンス(Ω)	75(F形)		75(F形)	
受風面積(㎡)	0.19		0.24	
耐風速(m/s)	★受信可能風速50、復元可能風速60、破壊風速70		★受信可能風速50、復元可能風速70、破壊風速90	
仰角調整範囲(度)	23～68(中間取付時23～56)		23～68(中間取付時23～55)	
適合マスト径(mm)	φ32～49		φ32～49	
質量(kg)	1.7		1.9	
付属品	取扱説明書×1、クイックマニュアル×1、F-5接栓×1、防水キャップ×1、ケーブル固定バンド×1		取扱説明書×1、F-5接栓×1、防水キャップ×1、ケーブル固定バンド×1	
梱包入数	1		1	

★**受信可能風速**：アンテナに風圧を加えている間、電気的性能の劣化が許容範囲内であるときの最大風速。　**復元可能風速**：アンテナに風圧が加わった後、アンテナの方向を再調整することによって、電気

仕様

を通り抜ける

ーズ

point 2 ブラケットを挿入し、位置のずれを防止

反射鏡とコンバーターアームの間にブラケットを挿入し、焦点位置のずれによる受信レベルの低下を防止します。

実用新案取得済

※BC453SG・BC503SGは樹脂ブラケットを採用

point 3 金具を改良し、風圧による アンテナの回転(左右)を防止

強風によるアンテナの回転や変形などのリスクが少なくなり、再方向調整工事などの手間が省けます。

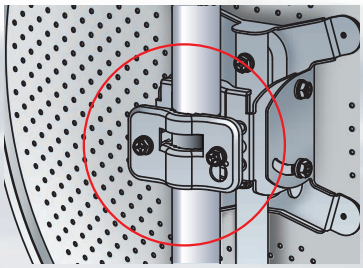

※イラストはBC453SG・BC503SG

共同受信用60形BS・110度CSアンテナ

アパート等の小規模集合住宅での使用に最適

60形BS・110度CSアンテナ（耐風速90m/s）

BC604SG

¥220,440（税抜価格 ¥200,400）

SH JEITA　EU RoHS 指令準拠　2K4K8K　CS 110度　BS

60	
11.71～12.75	11.73～12.73
10.678	9.505
1032～2072	2224～3224
右旋円偏波	左旋円偏波
BS(右旋・左旋):36.2／CS(右旋・左旋):36.7(標準)	
53(標準)	
BS(右旋・左旋):17.1(標準)／CS(右旋・左旋):17.6(標準)	
0.45(標準)	
−55(1kHzオフセット)以下 −73(5kHzオフセット)以下 −83(10kHzオフセット)以下	
DC13.2～16.5(ケーブル重畳)※1	
2.4以下(DC15V入力時)	
75(F形)	
0.33	
★受信可能風速50、復元可能風速70、破壊風速90	
23～67(中間取付時23～55)	
φ38～76.3	
4.1	
取扱説明書×1、防水キャップ×1、ケーブル固定バンド×1	
1	

共同受信用75形BS・110度CSアンテナ

大規模な共同受信施設の基地局受信点用に最適

75形BS・110度CSアンテナ（耐風速90m/s）

BC752SG

¥248,160（税抜価格 ¥225,600）

EU RoHS 指令準拠　2K4K8K　CS 110度　BS

75	
11.71～12.75	11.73～12.73
10.678	9.505
1032～2072	2224～3224
右旋円偏波	左旋円偏波
BS(右旋・左旋):37.8(標準)／CS(右旋・左旋):38.4(標準)	
53(標準)	
BS(右旋・左旋):18.7(標準)／CS(右旋・左旋):19.3(標準)	
0.45(標準)	
−55以下(1kHzオフセット) −73以下(5kHzオフセット) −83以下(10kHzオフセット)	
DC13.2～16.5(ケーブル重畳)※1	
2.4以下(DC15V入力時)	
75(F形)	
0.52	
★受信可能風速50、復元可能風速70、破壊風速90	
23～67(中間取付時23～51)	
φ48.6～90.0	
6.1	
取扱説明書×1、防水キャップ×1、ケーブル固定バンド×1	
1	

的性能を満足する最大風速。　**破壊風速**：アンテナに風圧を加えている間、アンテナの一部または全部が飛散しない最大風速。

※1　コンバーター電源の規格は、コンバーター出力端子に必要な電源電圧です。

設置に便利なセット品も新登場

耐風速70m/s（破壊風速）を確保するベランダ用取付金具をセットしました。

アンテナ本体（BC453SG）に、ベランダ用取付金具・同軸ケーブル・
設置用スパナをセットにした、便利なアンテナセットです。

耐風速シリーズ

2K4K8K　CS 110度　BS

45形BS・110度CSアンテナセット（耐風速70m/s）【2K・4K・8K対応】

BC453SGK

オープン価格

SH JEITA　EU RoHS 指令準拠

●質量：4.6kg　●梱包入数：1

●セット内容

45形BS・110度CSアンテナ（耐風速70m/s）（BC453SG）×1、取扱説明書×1、クイックマニュアル×1、六角スパナ×1、ステップル×5、取付金具（MV24ZM）×1、接栓付同軸ケーブル（15m）×1、ケーブル固定バンド×2、防水キャップ×1

45形・50形専用オプション取付金具

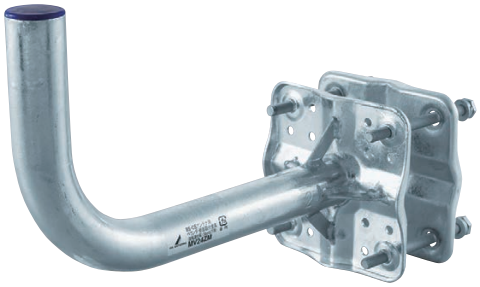

BS・110度CSアンテナ用ベランダ取付金具

MV24ZM

¥8,976（税抜価格 ¥8,160）

EU RoHS 指令準拠

●質量：1.3kg　●梱包入数：5

寸法図（mm）

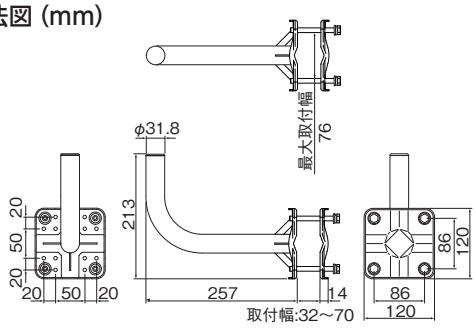

設置例

〈 笠木への取付け 〉

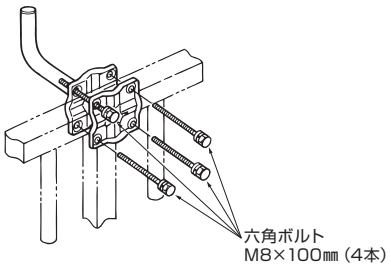

〈 格子への取付け 〉

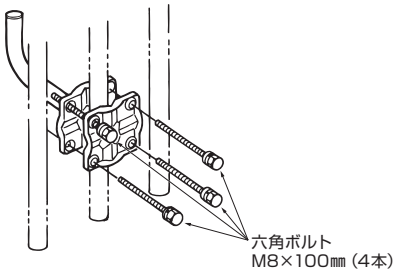

2K4K8K

2K・4K・8K放送対応マークは、BS・110度CSにて既に放送されている2K放送と4K・8K放送（新4K8K衛星放送）に対応した機器（3224MHz）であることを示します。

SH JEITA

SHマーク（スーパーハイビジョン受信マーク）は、BS・110度CS右左旋放送受信帯域に対応した機器のうち、一般社団法人 電子情報技術産業協会で審査・登録され、一定以上の性能を有するスーパーハイビジョン衛星放送受信に適した衛星アンテナ、受信システム機器に付与されるシンボルマークです。

安全に関するご注意

●正しく安全にお使いいただくために、ご使用の前に必ず「取扱説明書」をよくお読みください。

保証について

●製品の保証期間はお買い上げ日から1年間です。
●保証期間中、取扱説明書、本体貼付ラベルなどの注意書に従った正常な使用状態で故障した場合には、お買い求めの販売店を通じて無料修理いたします。詳しくは、取扱説明書、保証書をご覧ください。

※規格及び外観は改良により、予告なく変更させていただくことがありますのでご了承ください。

DXアンテナ株式会社　本社／〒651-2241 兵庫県神戸市西区室谷1丁目2番2号

2022年 3月作成　N2-S-EZ3 Ⓚ
S191-2

製品に関するお困りごとを解決！
Dサポ！ DXアンテナ サポートポータル
スマートフォンで各種設定方法がわかる➡
ホームページでも初期設定や、各種端末の詳しい手順を確認できます。
QRコードからアクセスしてください。

カスタマーセンター
ナビダイヤル 0570-033-083
※全国一律料金でご利用いただけます。
※携帯電話・PHSからもご利用いただけます。
※ナビダイヤルは各社音声通話定額サービスの対象外となっております。

土・日・祝日もご利用ください！
■受付時間 9:30～17:00
（夏期・年末年始休暇は除く）
■一部のIP電話で上記番号がご利用になれない場合：050-3818-9016